МИНИСТЕРСТВО НА ОКОЛНАТА СРЕДА И ВОДИТЕ
Регионална инспекция
гр. Велико Търново
Вх. № 872 / 09.03.2022г.

Приложение № 5 към чл. 4, ал. 1 от
Наредбата за условията и реда за извършване на оценка на въздействието върху околната среда

ДО
ДИРЕКТОРА НА
РИОСВ - ВЕЛИКО ТЪРНОВО

УВЕДОМЛЕНИЕ
за инвестиционно предложение

от „Бумекс" ООД
(име, адрес и телефон за контакт)
гр. София бул. „България" 98
(седалище)

Пълен пощенски адрес: гр. София бул. „България" 98

Телефон, факс и ел. поща (e-mail): 0888 55 2258

Управител или изпълнителен директор на фирмата възложител: Управител - Владимир Иванов Костадинов

Лице за контакти: Петко Богданов Петков - упълномощено лице

УВАЖАЕМИ Г-Н/Г-ЖО ДИРЕКТОР,

Уведомяваме Ви, че „Бумекс" ООД
има следното инвестиционно предложение:
Проектиране на цех за производство на биолавандулово масло и пелети със складове, офиси и лаборатория, с общо РЗП: 3071,24 m²

Характеристика на инвестиционното предложение:

1. Резюме на предложението
(посочва се характерът на инвестиционното предложение, в т.ч. дали е за ново инвестиционно предложение, и/или за разширение или изменение на производствената дейност съгласно приложение № 1 или приложение № 2 към Закона за опазване на околната среда (ЗООС)
Ще бъде построен цех за производство на биолавандулово масло, в който от отпадъкът от биомаса ще бъдат правени пелети. Обектът ще бъде нов, изграден от кота 0 в двора на бившия винпрон, като ще се ползва инфраструктурата на собствената ни база. В обекта ще има складове, офиси и лаборатория.

2. Описание на основните процеси, капацитет, обща използвана площ; необходимост от други свързани с основния предмет спомагателни или поддържащи дейности, в т.ч. ползване на съществуваща или необходимост от изграждане на нова техническа инфраструктура (пътища/улици, газопровод, електропроводи и др.); предвидени изкопни работи, предполагаема дълбочина на изкопите, ползване на взрив:

Общата площ РЗП 3071,24 m², Не се предвиждат изкопни работи. Ще се ползва съществуваща техническа инфраструктура. Представяме технологичен проект.

3. Връзка с други съществуващи и одобрени с устройствен или друг план дейности в обхвата на въздействие на обекта на инвестиционното предложение, необходимост от издаване на съгласувателни/разрешителни документи по реда на специален закон; орган по одобряване/разрешаване на инвестиционното предложение по реда на специален закон:

4. Местоположение:

(населено място, община, квартал, поземлен имот, като за линейни обекти се посочват засегнатите общини/райони/кметства, географски координати или правоъгълни проекционни UTM координати в 35 зона в БГС2005, собственост, близост до или засягане на елементи на Националната екологична мрежа (НЕМ), обекти, подлежащи на здравна защита, и територии за опазване на обектите на културното наследство, очаквано трансгранично въздействие, схема на нова или промяна на съществуваща пътна инфраструктура)

гр. Стражица, общ. Стражица, УПИ I, кв. 109, гр. Стражица

5. Природни ресурси, предвидени за използване по време на строителството и експлоатацията:

(включително предвидено водовземане за питейни, промишлени и други нужди - чрез обществено водоснабдяване (ВиК или друга мрежа) и/или водовземане или ползване на повърхностни води и/или подземни води, необходими количества, съществуващи съоръжения или необходимост от изграждане на нови)

По време на строителството ще се използват контейнери за отпадъчните строителни материали. Водата за новият обект ще нова от собствен водоизточник, който е регистриран в БДДР „Плевен" Рег. № Р ф 4 00364 | 19.08.2011г.

.....
.....
.....
.....

6. Очаквани вещества, които ще бъдат емитирани от дейността, в т.ч. приоритетни и/или опасни, при които се осъществява или е възможен контакт с води:

не
.....
.....
.....
.....

7. Очаквани общи емисии на вредни вещества във въздуха по замърсители:

не
.....
.....
.....
.....

8. Отпадъци, които се очаква да се генерират, и предвиждания за тяхното третиране:

не
.....
.....
.....
.....

9. Отпадъчни води:

(очаквано количество и вид на формираните отпадъчни води по потоци (битови, промишлени и др.), сезонност, предвидени начини за третирането им (пречиствателна станция/съоръжение и др.), отвеждане и заустване в канализационна система/повърхностен воден обект/водоплътна изгребна яма и др.)

Отпадъчните води от битовите помещения ще отвеждат
в обществената канализация.
.....
.....
.....

10. Опасни химични вещества, които се очаква да бъдат налични на площадката на предприятието/съоръжението:

(в случаите по чл. 99б ЗООС се представя информация за вида и количеството на опасните вещества, които ще са налични в предприятието/съоръжението съгласно приложение № 1 към Наредбата за предотвратяване на големи аварии и ограничаване на последствията от тях)

не
.....
.....
.....
.....

I. Моля да ни информирате за необходимите действия, които трябва да предприемем, по реда на глава шеста ЗООС.

☐ Моля, на основание чл. 93, ал. 9, т. 1 ЗООС да се проведе задължителна ОВОС, без да се извършва преценка.

II. Друга информация (не е задължително за попълване)

Моля да бъде допуснато извършването само на ОВОС (в случаите по чл. 91, ал. 2 ЗООС, когато за инвестиционно предложение, включено в приложение № 1 или в приложение № 2 към ЗООС, се изисква и изготвянето на самостоятелен план или програма по чл. 85, ал. 1 и 2 ЗООС) поради следните основания (мотиви):

.....
.....
.....
.....

Прилагам:

1. Документи, доказващи обявяване на инвестиционното предложение на интернет страницата на възложителя, ако има такава, и чрез средствата за масово осведомяване или по друг подходящ начин съгласно изискванията на чл. 95, ал. 1 от ЗООС.

2. Документи, удостоверяващи по реда на специален закон, нормативен или административен акт права за иницииране или кандидатстване за одобряване на инвестиционно предложение.

3. Други документи по преценка на уведомителя:

(3.1.) допълнителна информация/документация, поясняваща инвестиционното предложение;

(3.2.) картен материал, схема, снимков материал в подходящ мащаб.

4. Електронен носител - 1 бр.

- Желая писмото за определяне на необходимите действия да бъде издадено в електронна форма и изпратено на посочения адрес на електронна поща.

- Желая да получавам електронна кореспонденция във връзка с предоставяната услуга на посочения от мен адрес на електронна поща.

- Желая да получа крайния документ:
  - лично на място
  - чрез лицензиран пощенски оператор
  - по куриер

Дата: .....

Уведомител: .....
(подпис)

О Б Щ И Н А С Т Р А Ж И Ц А
гр.Стражица 5150, ул."Дончо Узунов" № 5
кмет- тел.06161/43-43, зам.-кмет 06161/43-33/43-03, факс: 06161/25-68
e-mail:obshtina@strazhitsa.com,strazhitsa@mbox.is-bg.net
http://www.strazhitsa.com

В И З А ЗА ПРОЕКТИРАНЕ
10.11.2021г.

На основание Чл. 140, ал.1 и ал.2 от ЗУТ и Решение № 701/ 14.09.2015 на Общински съвет Стражица за ОУП на Община Стражица/ ДВ 81/20.10.2015

Във връзка с постъпила заявление с вх.№ 9070/03.11.2021

Разрешава на :

Възложител	**БУЛМЕКС ООД**
ЕИК/ЕГН	12117424
Адрес:	гр.София,бул."България" №133

Местоположение на инвестиционното намерение:

имот	Документ/извадка/скица
УПИ I, кв.109, гр. Стражица	Скица № 774/10.11.2021 г.

Предмет: Изготвяне на инвестиционен проект за **„ЦЕХ ЗА ДОБИВ НА ЕТЕРИЧНИ МАСЛА И ДРУГИ ИЗВЛЕЦИ ОТ БИЛКИ"**

Изисквания:

1. Да се представят необходимите документи съгл. Чл. 144 от ЗУТ
2. Да се изготви проект съгл. Чл.139 от ЗУТ
3. Проектите да се комплектоват в обхват и съдържание съгл. Наредба №4/21.05.2001г. за обхвата и съдържанието на инвестиционните проекти
4. Да се спазват следните устройствени показатели:

Устройствена зона:	Пп
Плътност:	80%
Височина на застрояването:	10м
Височина на съоръженията:	Без ограничение
Кинт:	2,5
Необходима озеленена площ:	20%
Начин на застрояване:	**е** - свободно

Гл. архитект.....
/арх. Г.Григоров/

Дата: 10.11.2021г.
Гр. Стражица

ОБЩИНА СТРАЖИЦА
ГЛАВЕН АРХИТЕКТ
арх. Георги Григоров

.изменение на плана за регулация .

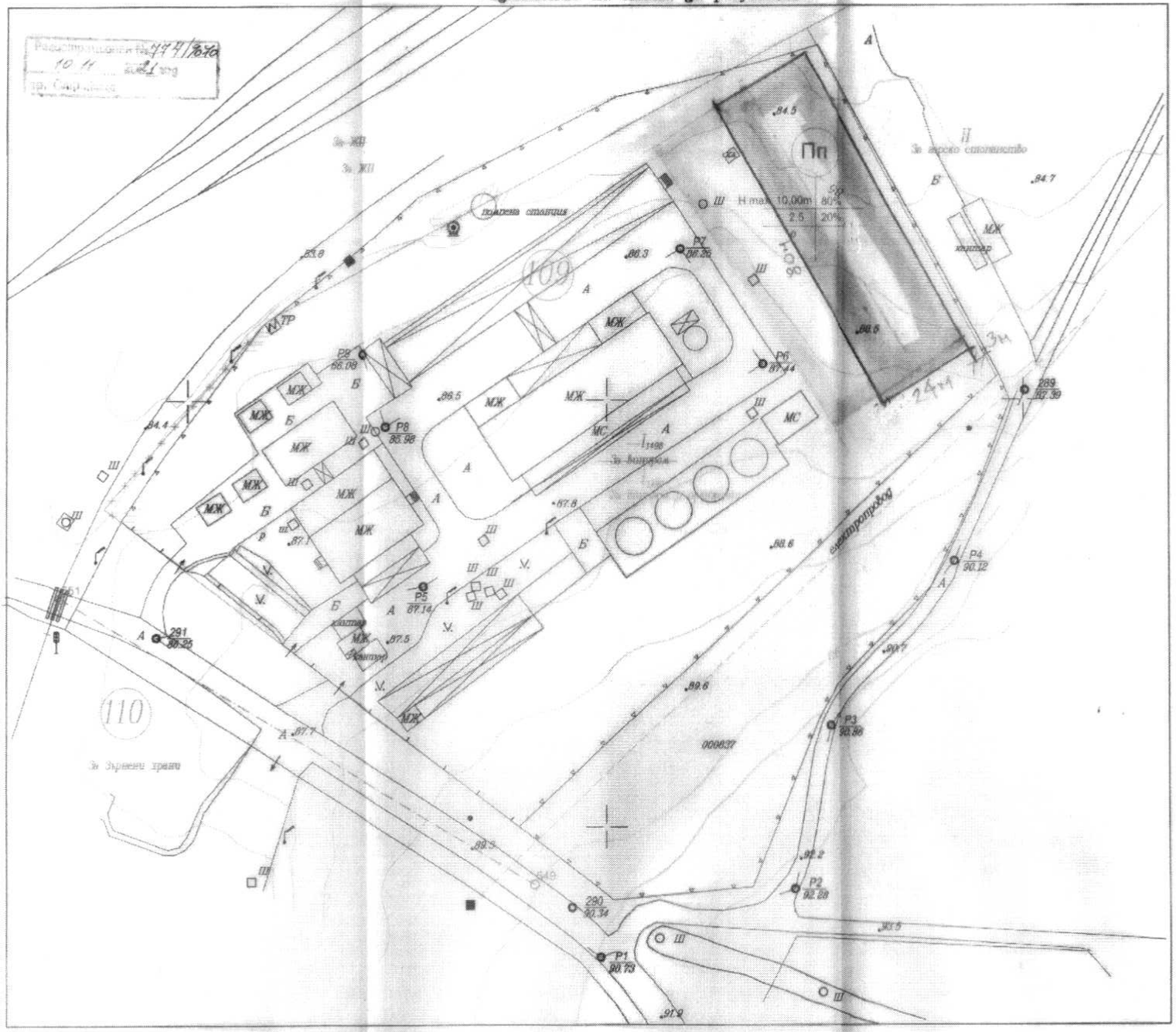

Заповед N1150/28.07.1987г. М 1:1000

ПРОЕКТ ЗА ИЗМЕНЕИЕ НА ПУП – ПРЗ

УПИ I1498 За винпром, кв. 109,
гр. Стражица, Община Стражица
Област Велико Търново

Възложител :
/ ...../

проектант :
/инж. Д. Апостолов/

МИНИСТЕРСТВО НА ФИНАНСИТЕ
АГЕНЦИЯ ЗА ДЪРЖАВНИ ВЕЗЕМАНИЯ
РЕГИОНАЛНА ДИРЕКЦИЯ – ГР.РУСЕ

Изх. № 23642/2001/113622
Гр.Русе, 27.12.2006г.

Вписан на 27.12.2007
№ 27.7
Рег.№ 6655
Том
Стр. 27655
СЪДИЯ ПО ВПИСВАНИЯТА

ПОСТАНОВЛЕНИЕ
ЗА ВЪЗЛАГАНЕ НА НЕДВИЖИМ ИМОТ
№ 23642/2001/113622/27.12.2006г.

Днес, 27.12.2006г., подписаният ЦВЕТЕЛИН АНГЕЛОВ ЦВЕТАНОВ - публичен изпълнител при Регионална дирекция - Русе на АДВ, в канцеларията ми в гр. Русе, ул. "Ангел Кънчев" № 1, като взех предвид, че по изпълнително дело № 23642/2001г. по описа на същата дирекция, за изнесен на търг на 19.12.2006г., при начална тръжна цена 232 237.50 лв. /двеста тридесет и две хиляди двеста тридесет и седем лева, 50 ст./, недвижим имот - ВИНАРСКА ИЗБА - парцел УПИ I-1498, кв. 109 по регулационния план на гр. Стражица, ведно с построените в него сгради - винарска изба нова, пристройка рампа със стаи, кантарна будка, навес за амбалаж, бъчварска работилница, техническа работилница с гараж, масивен навес за джибри с подземие, винарска изба стара, пристройка към стара изба, търговски склад, сграда тоалетна външна, помпена станция, трафопост, 4 броя еднотипни сглобяеми къщички, гроздомелачки, приемни корита, ел. телфери, колийни кантари, помпи за вода, ограда, находящ се в гр. Стражица, ул. "Гладстон" № 107, собственост на длъжника:
"ВИНАРНА ЛЯСКОВЕЦ" АД /в несъстоятелност/,
ЕИК по БУЛСТАТ 104058646,
Седалище/адрес на управление: гр. Лясковец, ул."М. Райкович" № 28
представител/синдик: Иван Тодоров Балабанов, ЕГН 4908252225
адрес на представителя/синдика: гр. Габрово, ул. "Й. Соколски" 23, ет. 2, ап. 6
за купувач на същия, съгласно чл. 248 от ДОПК с Протокол № 23642/2001/113618/19.12.2006г. е обявен:
"БУМЕКС" ООД,
ЕИК по БУЛСТАТ 121117424,
Седалище/адрес на управление: гр. София, ул."Софроний Врачански" № 133
представител: Владимир Иванов Костадинов, ЕГН 4909306408
адрес на представителя/синдика: гр. София, ж.к. "Стрелбище", бл. 1 Б, вх. А, ет. 8
и купувачът е заплатил сумата от 232 237.50 лв. /двеста тридесет и две хиляди двеста тридесет и седем лева, 50 ст./, която е превел по сметката на Регионална дирекция - Русе на АДВ с платежно нареждане от 11.12.2006г. при ТБ HVB Банк Биохим, клон Витоша, гр. София /депозит/ и платежно нареждане от 21.12.2006г. при ТБ HVB Банк Биохим, клон Витоша, гр. София /доплащане/
на основание чл. 248, ал. 12 от Данъчно-осигурителния процесуален кодекс,

ПОСТАНОВИХ:

ВЪЗЛАГАМ на:
"БУМЕКС" ООД,
ЕИК по БУЛСТАТ 121117424,
Седалище/адрес на управление: гр. София, ул."Софроний Врачански" № 133
представител: Владимир Иванов Костадинов, ЕГН 4909306408
адрес на представителя/синдика: гр. София, ж.к. "Стрелбище", бл. 1 Б, вх. А, ет. 8
следния НЕДВИЖИМ ИМОТ:
1. ЗЕМЯ:
Парцел - УПИ I-1498, кв. 109 по регулационния план на града с площ 20 380 кв.м. по АДС № 1958/05.04.1996г., с построени в него сгради.
2. СГРАДИ:
2.1. Винарска изба нова - застр. площ от 714 кв.м., 5-етажна, масивна, стоманобетонова конструкция, год. на постр. 1952г.
2.2. Пристройка рампа със стаи - застр. площ от 297.60кв.м., 1-етажна, масивна, год. на постр. 1962г.
2.3. Кантарна будка - застр. площ от 29 кв.м., 1-етажна, масивна, год. на постр. 1953г.
2.4. Навес за амбалаж - застр. площ от 420кв.м., 1-етажна, паянтова, год. на постр. 1959г.
2.5. Бъчварска работилница - застр. площ от 90кв.м., 1-етажна, полумасивна, год. на постр. 1962г.
2.6. Техническа работилница с гараж - застр. площ от 82кв.м., 1-етажна, масивна, год. на постр. 1966г.
2.7. Масивен навес за джибри с подземие - застр. площ от 891кв.м., 2-етажна, масивна, год. на постр. 1945г.
2.8. Винарска изба стара - застр. площ от 322.40кв.м., 3-етажна, масивна, год. на постр. 1938г.
2.9. Пристройка към стара изба - застр. площ от 198.40кв.м., 2-етажна, масивна, год. на постр. 1938г.
2.10. Търговски склад - застр. площ от 206кв.м., 1-етажна, масивна, год. на постр. 1938г.
2.11. Сграда тоалетна външна - застр. площ от 9кв.м., 1-етажна, полумасивна, год. на постр. 1944г.
2.12. Помпена станция - застр. площ от 30кв.м., 1-етажна, масивна, год. на постр. 1962г.
2.13. Трафопост - застр. площ от 9кв.м., 1-етажна, масивна, год. на постр. 1953г.
2.14. 4 броя еднотипни сглобяеми къщички - застр. площ от по 34кв.м., 1-етажни, год. на постр. 1987г.

3. ИНФРАСТРУКТУРА, М и С, неразривно свързани със сградите:
Гроздомелачки, 6т/час - 4 бр., Гроздомелачка 15т/час, Корита приемни - 4 бр., ел. телфер 3т - 2 бр., колиен кантар 15т, колиен кантар 20т, кладенец, помпа за вода 13 кВт, помпа за вода 18 кВт, ограда с бетонова основа
4. Граници на целия имот: север - улица, юг - ж.п. линия, изток - улица, запад - мера
за сумата от 232 237.50 лв. /двеста тридесет и две хиляди двеста тридесет и седем лева, 50 ст./.

Имотът се продава такъв, какъвто е в момента на продажбата и купувачът не може да претендира за недостатъци на закупения имот.

Собствеността преминава върху купувача от датата на постановлението.

Данъкът за прехвърляне на имота е внесен с платежно нареждане от 21.12.2006г. при ТБ HVB Банк Биохим, клон Витоша, гр. София по сметката на ОБЩИНА- МДТ - гр. Стражица.

Публичен изпълнител: .....
/ ЦВЕТЕЛИН АНГЕЛОВ ЦВЕТАНОВ /

ОБЕКТ:	ПРОЕКТИРАНЕ НА ЦЕХ ЗА ПРОЙЗВОДСТВО НА БИО ЛАВАНДУЛОВО МАСЛО И ПЕЛЕТИ СЪС СКЛАДОВЕ, ОФИСИ И ЛАБОРАТОРИЯ, с ОБЩО РЗП: 3 071.24 m²
ВЪЗЛОЖИТЕЛ:	БУМЕКС ЕООД , ГР. СОФИЯ, ЖК."СТРЕЛБИЩЕ",БЛ .15, ВХ. А , ЕИК:121117424, ПРЕДСТАВЛЯВАНО ОТ УПРАВИТЕЛЯ - ВЛАДИМИР ИВАНОВ КОСТАДИНОВ
МЕСТОНАХОЖДЕНИЕ:	ПИ I 1498 ОТ КВ. 109, ГР. СТРАЖИЦА, ОБЩ. СТРАЖИЦА, ОБЛ. ВЕЛИКО ТЪРНОВО
ФАЗА:	ТЕХНИЧЕСКИ ИНВЕСТИЦИОНЕН ПРОЕКТ
ЧАСТ:	ТЕХНОЛОГИЧНА

Част Технологична

Проектант:

Име	Рег. № КИИП	Част	Подпис
Инж. Стефан Драгоев	02706	Технологична (Технология на предприятия за хранителната и питейната промишленост, технология на заведенията за обществено хранене, комунално-битово обслужване и сгради за търговия)	

ЛОГОС 2000 ООД LOGOS 2000





Сагласувал:

Име	Рег. № КИИП	Част	Подпис
Управител		**Владимир Иванов Костадинов**	
Арх.		Архитектура	
Инж.		Конструктивна	
Инж.		Водоснабдяване и канализация	
Инж.		Електрическа	
Инж.		Отопление, вентилация и климатизация	
Инж.		Хладилна	
Инж.		Енергийна ефективност	
Инж.		Вертикална планировка и трасировъчен план	
Инж.		Пожарна безопасност	
Инж.		Организация и безопасност на движението	
Инж.		План за управление на строителните отпадъци	

камара на инженерите в инвестиционното проектиране

УДОСТОВЕРЕНИЕ

ЗА ПЪЛНА ПРОЕКТАНТСКА ПРАВОСПОСОБНОСТ

Регистрационен номер № 02706

Важи за 2022 година

инж. СТЕФАН ГЕОРГИЕВ ДРАГОЕВ

ОБРАЗОВАТЕЛНО-КВАЛИФИКАЦИОННА СТЕПЕН

МАГИСТЪР

ПРОФЕСИОНАЛНА КВАЛИФИКАЦИЯ

ИНЖЕНЕР ТЕХНОЛОГ

включен в регистъра на КИИП за лицата с пълна проектантска правоспособност с протоколно решение на УС на КИИП 02/27.02.2004 г. по части:

ТЕХНОЛОГИЯ НА ПРЕДПРИЯТИЯ ЗА ХРАНИТЕЛНА И ПИТЕЙНА ПРОМИШЛЕНОСТ
ТЕХНОЛОГИЯ НА ЗАВЕДЕНИЯ ЗА ОБЩЕСТВЕНО ХРАНЕНЕ, КОМУНАЛНО-БИТОВО ОБСЛУЖВАНЕ И СТРАДИ ЗА ТЪРГОВИЯ

КИИП
Секция: ТЕХ
Части на проекта: за ПЗП

КАМАРА НА ИНЖЕНЕРИТЕ В ИНВЕСТИЦИОННОТО ПРОЕКТИРАНЕ
ПЪЛНА ПРОЕКТАНТСКА ПРАВОСПОСОБНОСТ
Регистрационен № 02706
инж. СТЕФАН ГЕОРГИЕВ ДРАГОЕВ

Председател на РК Пловдив *инж. Е. Бойчев*

Председател на КР *инж. А. Чипев*

КИИП

Председател на УС на КИИП

инж. М. Гергов

2022

MARIN GERGOV MARINOV
Sofia
07.12.2021 16:09:24

© 2022

"ДЗИ - ОБЩО ЗАСТРАХОВАНЕ" ЕАД
Република България
гр.София 1463
бул. "Витоша" , 89Б
clients@dzi.bg

ДЗИ

Национален номер 0700 16 166
www.dzi.bg

ЗАСТРАХОВАТЕЛНА ПОЛИЦА
№ 212221151000273 / 17.11.2021
ПО ЗАДЪЛЖИТЕЛНА ЗАСТРАХОВКА "ПРОФЕСИОНАЛНА ОТГОВОРНОСТ НА УЧАСТНИЦИТЕ В ПРОЕКТИРАНЕТО И СТРОИТЕЛСТВОТО"

"ДЗИ - ОБЩО ЗАСТРАХОВАНЕ" ЕАД, ЕИК 121718407, АДРЕС: РЕПУБЛИКА БЪЛГАРИЯ, ГР.СОФИЯ 1463, БУЛ. "ВИТОША" , 89Б, НА ОСНОВАНИЕ ПЛАТЕНА ПРЕМИЯ И СЪГЛАСНО ОБЩИТЕ УСЛОВИЯ НА ЗАДЪЛЖИТЕЛНА ЗАСТРАХОВКА "ПРОФЕСИОНАЛНА ОТГОВОРНОСТ НА УЧАСТНИЦИТЕ В ПРОЕКТИРАНЕТО И СТРОИТЕЛСТВОТО" И КЛАУЗА "ПРОФЕСИОНАЛНА ОТГОВОРНОСТ НА ПРОЕКТАНТА", ПРИЕМА ДА ЗАСТРАХОВА В РАМКИТЕ НА ЛИМИТИТЕ, СРОКОВЕТЕ И УСЛОВИЯТА НА НАСТОЯЩАТА ПОЛИЦА:

ЗАСТРАХОВАЩ:	Име: СТЕФАН ГЕОРГИЕВ ДРАГОЕВ ЕГН: 6312027967 Адрес: гр.Пловдив 4000, 4000 ул. УЛ.МЛАДЕЖКА 4 ЕТ. 5 АП.35			
ЗАСТРАХОВАН:	Име: СТЕФАН ГЕОРГИЕВ ДРАГОЕВ ЕГН: 6312027967 Адрес: гр.Пловдив 4000, 4000 ул. УЛ.МЛАДЕЖКА 4 ЕТ. 5 АП.35			
ПРЕДМЕТ НА ЗАСТРАХОВКАТА:	Професионалната отговорност на Застрахования за вреди, причинени на другите участници в строителството и/или на други трети лица, вследствие на неправомерни действия или бездействия на Застрахования, извършени при или по повод осъществяване на професионалната му дейност.			
ЗАСТРАХОВАТЕЛНО ПОКРИТИЕ:	Съгласно приложените Общи условия на задължителна застраховка "Професионална отговорност на участниците в проектирането и строителството" и Клауза "Професионална отговорност на проектанта".			
ПРОФЕСИОНАЛНА ДЕЙНОСТ НА ЗАСТРАХОВАНИЯ:	Изработване на инвестиционни проекти за обекти от трета категория и всяка по-ниска категория, съгласно действащото законодателство.			
ЛИМИТИ НА ОТГОВОРНОСТ:	За едно събитие: 50,000 лв Агрегатен лимит: 100,000 лв			
САМОУЧАСТИЕ НА ЗАСТРАХОВАНИЯ:	Застрахованият участва в обезщетяването на всяка причинена вреда като поема за своя сметка 10% от размера на всяко обезщетение, но не по - малко от 500 лв.			
СРОК НА ЗАСТРАХОВКАТА:	1 година			
	НАЧАЛО: 00:00 часа на 01.12.2021 г.		**КРАЙ:** 24:00 часа на 30.11.2022 г.	
РЕТРОАКТИВНА ДАТА:	01.12.2016 г.			
ЗАСТРАХОВАТЕЛНА ПРЕМИЯ:	100.00 лв.		*Словом:* сто лв.	
ДАТА НА ПЛАЩАНЕ:	30.11.2021 г.			
ДАНЪК 2% ВЪРХУ ЗП:	2.00 лв.			
ОБЩ ДЪЛЖИМ ДАНЪК ВЪРХУ ЗП:	2.00 лв.		*Словом:* две лв.	
ОБЩА ДЪЛЖИМА СУМА: (ДЪЛЖИМА ЗАСТРАХОВАТЕЛНА ПРЕМИЯ + ДАНЪК 2% ВЪРХУ ЗП)	102.00 лв.		*Словом:* сто две лв.	
СПЕЦИАЛНИ ДОГОВОРЕНОСТИ:	Ако след сключване на застраховката Застрахованият започне да осъществява дейност, свързана с категория строежи, за които са предвидени по-високи минимални лимити на отговорност, той е длъжен да уведоми Застрахователя съгласно ОУ на задължителна застраховка "Професионална отговорност на участниците в проектирането и строителството" и да сключи анекс за увеличаване на лимитите по застрахователния договор срещу заплащане на допълнителна премия.			

КАМАРА НА ИНЖЕНЕРИТЕ В ИНВЕСТИЦИОННОТО ПРОЕКТИРАНЕ
ПЪЛНА ПРОЕКТАНТСКА ПРАВОСПОСОБНОСТ
Регистрационен № 02706
инж. СТЕФАН ГЕОРГИЕВ ДРАГОЕВ
Секция: ТЕХ
Части на проекта:

17-11-2021 15:30:20 /A39667

Декларирам, че:
Преди сключване на застраховката ми е предоставена информацията за Застрахователя по чл. 324 ал. 1 включително и за възможността да ми бъде предоставен съвет при поискване на индивидуална оферта за застрахователния продукт, при спазване изискванията на чл. 325А и чл. 326 от КЗ. Получих и съм запознат със съдържанието на информационния документ на застрахователния продукт и с Общите условия на застраховката, действащи към датата на сключване на застрахователния договор.
Получил съм, запознат съм и приемам "Информацията за защита на личните данни", изготвена от Застрахователя, в качеството му на администратор на лични данни, в изпълнение на изискванията на чл. 13 и 14 на Регламент (ЕС) 2016/679 (Общ регламент относно защитата на данните). Информиран съм, че "Информацията за защита на личните данни" е публикувана и на корпоративния сайт на дружеството - www.dzi.bg. Доброволно предоставям лични данни на Застраховащия и/или Застрахованите лица с цел сключване, обслужване и изпълнение на застрахователния договор. Обработвам законосъобразно личните данни на Застрахованите лица, които предоставям на Застрахователя за целите на сключване и изпълнение на застрахователния договор, при спазване на нормативните изисквания, съгласно Регламент (ЕС) 2016/679 и Закона за защита на личните данни.

Настоящата полица се издава в два еднообразни екземпляра - по един за Застрахователя и за Застраховащия.

Дата и място на сключване: **17.11.2021, гр.Пловдив**

Получих, запознах се и приемам приложените Общи условия на задължителна застраховка "Професионална отговорност на участниците в проектирането и строителството" и Клауза „Професионална отговорност на проектанта", които заедно с настоящата полица и попълненото Предложение-въпросник, формират застрахователния договор.

ЗИ - ОБЩО ЗАСТРАХОВАНЕ" ЕАД: .....
/подпис и печат/

ЗАСТРАХОВАЩ: .....
/подпис и печат/

/ Данни за застрахователния посредник/агент: КОРЕКТ КОНСУЛТ-Д ООД, Адрес на посредника: гр.Пловдив 4000 ул.Г.Милев №20, № на участък: Брокер - 15199013 /

КАМАРА НА ИНЖЕНЕРИТЕ В ИНВЕСТИЦИОННОТО ПРОЕКТИРАНЕ
ПЪЛНА ПРОЕКТАНТСКА ПРАВОСПОСОБНОСТ
Регистрационен № 02706
инж. СТЕФАН ГЕОРГИЕВ ДРАГОЕВ
Подпис:
ВАЖИ С ВАЛИДНО УДОСТОВЕРЕНИЕ ЗА ПИП ЗА ТЕКУЩАТА ГОДИНА
Секция: ТЕХ
Частк на проекта: по удостоверение за ПИП

ОБЕКТ:	ПРОЕКТИРАНЕ НА ЦЕХ ЗА ПРОЙЗВОДСТВО НА БИО ЛАВАНДУЛОВО МАСЛО И ПЕЛЕТИ СЪС СКЛАДОВЕ, ОФИСИ И ЛАБОРАТОРИЯ, с ОБЩО РЗП: 3 071.24 m^2
ВЪЗЛОЖИТЕЛ:	БУМЕКС ЕООД , ГР. СОФИЯ, ЖК."СТРЕЛБИЩЕ",БЛ .15, ВХ. А , ЕИК:121117424, ПРЕДСТАВЛЯВАНО ОТ УПРАВИТЕЛЯ - ВЛАДИМИР ИВАНОВ КОСТАДИНОВ
МЕСТОНАХОЖДЕНИЕ:	ПИ I 1498 ОТ КВ. 109, ГР. СТРАЖИЦА, ОБЩ. СТРАЖИЦА, ОБЛ. ВЕЛИКО ТЪРНОВО
ФАЗА:	ТЕХНИЧЕСКИ ИНВЕСТИЦИОНЕН ПРОЕКТ
ЧАСТ:	ТЕХНОЛОГИЧНА

СЪДЪРЖАНИЕ

1.	МЕСТОНАХОЖДЕНИЕ НА ОБЕКТА	3
2.	ТЕХНИКО-ИКОНОМИЧЕСКА ОБОСНОВКА	4
3.	ОРГАНИЗАЦИЯ НА ТЕХНОЛОГИЧНИТЕ ПОТОЦИ	15
4.	ТЕХНИЧЕСКА ЧАСТ (КОЛИЧЕСТВЕНА СМЕТКА)	19
5.	ЧЕРТЕЖИ	24
	Генерален план на обекта	1/8
	План-разпределение първи етаж кота ± 0,00	2/8
	План-разпределение втори етаж кота + 3,20	3/8
	Технологична схема на автоматизираната линия за кондициониране и раздробяване	4/8
	Технологична схема на автоматизираната линия за ултразвукова екстракция на лавандулово масло	5/8
	Технологична схема на автоматизираната линия за пречистване чрез сепариране	6/8
	Технологична схема на лаборатория	7/8
	Технологична схема на автоматизираната линия за производство на пелети от странични отпадъчни плодукти от производството на лавандулово масло	8/8

ОБЕКТ:	**ПРОЕКТИРАНЕ НА ЦЕХ ЗА ПРОЙЗВОДСТВО НА БИО ЛАВАНДУЛОВО МАСЛО И ПЕЛЕТИ СЪС СКЛАДОВЕ, ОФИСИ И ЛАБОРАТОРИЯ, с ОБЩО РЗП: 3 071.24 m²**
ВЪЗЛОЖИТЕЛ:	**БУМЕКС ЕООД , ГР. СОФИЯ, ЖК."СТРЕЛБИЩЕ",БЛ .15, ВХ. А , ЕИК:121117424, ПРЕДСТАВЛЯВАНО ОТ УПРАВИТЕЛЯ - ВЛАДИМИР ИВАНОВ КОСТАДИНОВ**
МЕСТОНАХОЖДЕНИЕ:	**ПИ I 1498 ОТ КВ. 109, ГР. СТРАЖИЦА, ОБЩ. СТРАЖИЦА, ОБЛ. ВЕЛИКО ТЪРНОВО**
ФАЗА:	**ТЕХНИЧЕСКИ ИНВЕСТИЦИОНЕН ПРОЕКТ**
ЧАСТ:	**ТЕХНОЛОГИЧНА**

1. МЕСТОНАХОЖДЕНИЕ НА ОБЕКТА

Фирма „Бумекс" ЕООД е създадено през 1990 г. От 2009 г. фирмата е регистрирана като специализирана в областта на биоземеделието и насочва дейността си в тази посока.

Дружеството притежава 1700 dka обработваема земеделска земя в общ. Стражица.

Целта на настоящия проект е изграждане и оборудване на производствено предприятие за иновативно производство на био етерично масло от лавандула, чрез приложение на метода на ултразвукова екстракция.

Предприятието за производство на био етерично лавандулово масло „Бумекс" ЕООД ще се извърши в ПИ с идентификатор I 1498 от кв. 109 на гр. Стражица, общ. Стражица

Предприятието е проектирано като нова двуетажна сграда с обща разгърната застроена площ (РЗП) от 3071,24 m², от които 2095,86 m² на първо ниво на кота ± 0,00 и 975,38 m² - на второ ниво на кота +3,20.

Избрана е метална конструкция със стени и тавани от топлоизолационни сандвич панели.

Предприятието включва производствен цех за производство на био лавандулово масло, сектор за пелетиране на твърдия страничен продукт, отпадащ при добива на лавандуловото масло, складова база, аналитична лаборатория за контрол на качеството на добитото масло и офиси и санитарно-битови възли за работниците и административния персонал.

На първия етаж кота ± 0,00 са проектирани:

1) СТЪЛБА ЦЕНТРАЛЕН ВХОД С ПЛОЩАДКА: 31,49 m²
2) РАМПА 01: 33,19 m²
3) РАМПА 02: 33,19 m²
4) ВХОДЕН ВЕСТИБЮЛ: 25,23 m²
5) ВХОДНО ПРЕДВЕРИЕ: 214,57 m²
6) ОХРАНА: 5,45 m²
7) ЦЕНТРАЛНА ВЪТРЕШНА СТЪЛБА: 13,62 m²
8) ПЛАТФОРМА ТОВАРИ И ИНВАЛИДИ: 4,77 m²
9) РАБОТНО ПОМЕЩЕНИЕ ЗА ДОБИВ НА ЛАВАНДУЛОВО МАСЛО: 837,45 m²
10) КОРИДОР КЪМ СБВ: 40,66 m²
11) ТОАЛЕТНА МЪЖЕ: 12,80 m²
12) ТОАЛЕТНА ЖЕНИ: 12,54 m²
13) СЪБЛЕКАЛНЯ МЪЖЕ: 16,44 m²
14) СЪБЛЕКАЛНЯ ЖЕНИ: 8,91 m²
15) СКЛАД ЗА ПОДСУШАВАНЕ НА СТРАНИЧЕН ОТПАДЪЧЕН ПРОДУКТ ПЪРВО НИВО 01: 69,00 m²
16) КОРИДОР ГОТОВА ПРОДУКЦИЯ: 48,10 m²
17) РАБОТНО ПОМЕЩЕНИЕ ЗА ДОБИВ НА ПЕЛЕТИ: 98,85 m²
18) СКЛАД ПЕЛЕТИ ПЪРВО НИВО 02: 187,81 m²
19) СКЛАД ПЪРВО НИВО 03: 211,91 m²
20) ВЪНШНА СТЪЛБА ОФИСИ: 18,03 m²
21) ЕВАКУАЦИОННА СТЪЛБА С ПЛОЩАДКА 01: 1,70 m²
22) ЕВАКУАЦИОННА СТЪЛБА С ПЛОЩАДКА 02: 1,70 m²

На втория етаж кота +3,20 са проектирани:

23) ВЪНШНА СТЪЛБА: 13,62 m²
24) СКЛАДОВА ЧАСТ: 231,77 m²
25) ПЛАТФОРМА ТОВАРИ И ИНВАЛИДИ: 4,77 m²
26) КОРИДОР ВТОРО НИВО 01: 41,90 m²
27) ЛАБОРАТОРИЯ: 117,51 m²
28) ГАРДЕРОБ С ПРЕДВЕРИЕ ЗА ЛАБОРАТОРИЯ: 12,90 m²
29) ТОАЛЕТНА С ДУШ ЛАБОРАТОРИЯ: 12,54 m²
30) ПРЕДДВЕРИЕ ОФИС 01: 5,66 m²
31) БОКС ОФИС 01: 17,58 m²
32) ТОАЛЕТНА ОФИС С ДУШ: 12,06 m²
33) ТОАЛЕТНА ИНВАЛИДИ СГРАДА: 7,08 m²
34) КОРИДОР КЪМ ОФИСИ ВТОРО НИВО 02: 38,07 m²
35) ВХОДНО ПРЕДВЕРИЕ: 2,93 m²
36) СТАЯ ЗА ОТДИХ: 45,84 m²
37) ЗАСЕДАТЕЛНА ЗАЛА: 22,90 m²
38) БАНЯ: 7,83 m²
39) ОФИС 02: 32,72 m²
40) КОРИДОР КЪМ ОФИС 02: 12,00 m²
41) ОФИС 03: 29,27 m²
42) ОФИС 04: 21,70 m²
43) ОФИС 05: 24,83 m²
44) БАНЯ: 10,00 m²
45) ГАРДЕРОБ: 5,57 m²

2. ТЕХНИКО-ИКОНОМИЧЕСКА ОБОСНОВКА

Настоящият технически проект по част Технологична е разработен съгласно задание за проектиране на Възложителя.

Проектираната производствена мощност на новоизграденото предприятие за производство на био етерично лавандулово масло „Бумекс" ЕООД, гр. Стражица ще се обезпечава от собствено производство на лавандула.

Към момента, биологичните насаждения от лавандула сорт „Хемус", собственост на „Бумекс" ЕООД са 285,400 dka. Предвижда се засаждане на допълнителни 71,700 dka, които са в процес на регистрация за био насаждения.

Произвежданата продукция - зелена маса от лавандула ще съставлява 80% от капацитета на преработвателните мощности на предприятието. Очакваният среден добив на зелена маса от декар био насаждение лавандула е 500 kg. Този капацитет е бил основополагащ за избора на техника и технология за последващата преработка на селскостопанската продукцията от лавандулов цвят.

Общият проектен капацитет на обекта е до 10 kg лавандулово масло/ден при едносменен режим на работа, като средно се разпределя, както следва: 178 550 kg лавандула/годишно : среден добив от 70 kg лавандула/1 kg лавандулово масло = 2550,71 kg лавандулово масло/годишно. Преизчислено това прави прибл. 212,56 kg лавандулово масло/месец или около 10,12 kg лавандулово масло/ден.

Проектираното предприятие ще работи на пет дневна работна седмица при 8,5 часов работен ден на едносменен режим на работа.

Календарният фонд работно време е 365 дни и се разпределя във времето, както следва:

1. почивни – 104 дни;
2. празнични – 8 дни;
3. ефективен фонд работно време – 252 дни.

Производствената програма на проектираното предприятие е представена в табл. 1, а разходът на спомагателни материали - в табл. 2.

Таблица 1. Производствена програмана

№	Асортимент	Суровина: зелена маса лавандулов цвят	Добив %	Готов продукт: био лавандулово масло		
		kg/ден		kg/ден	kg/месец	t/година
1.	Био лавандулово масло	708,532	1,43	10,12	212,56	2250,71
	ОБЩО	**708,532**		**10,12**	**212,56**	**2250,71**

Чрез въвеждане в експлоатация на подходяща техника и технология се подобряват възможностите за производство на био етерично масло от лавандула, чрез преработка на собствени първични земеделски био продукти. Проектът цели:

- въвеждане в експлоатация на нова иновативна технология за производство на био етерично лавандулово масло;
- поддържане на високо качество на крайния био продукт. Това е така, защото при избрания тип технология, в полученият краен продукт не се установяват каквито и да е примеси и остатъци от химични вещества, напр. такива използвани на междинните етапи при класическия технологичния процес за екстракция на етерични масла с екстрагенти – органични разтворители. Това се постига благодарение на факта, че ултразвуковата екстракция не предвижда употреба на подобни химични съединения;
- повишаване на добива на краен продукт. Чрез прилагането на ултразвукова технология за добив на био етерично масло от лавандула се очаква да се получава 1 kg високо качествено био лавандулово масло от 70 kg зелена лавандулова маса (изходна суровина);

Таблица 2. Разход на опаковъчни материали

№	Асортимент	Готов продукт kg/d	Разх. норма	Дневен разход	Месечен разход,	Годишен разход,
			бр./kg	бр./ден	бр./месец	бр./год.
1.	Алуминиеви бутилки за етерични масла от 5 kg	10,12	0,2	2,024 ≈ 2	42,504 ≈ 43	510,048 ≈ 510
2.	Етикети за бутилките		0,2	2,024 ≈ 2	42,504 ≈ 43	510,048 ≈ 510

- ниска енергоемкост на производствения процес. Постига се чрез внедряване на иновативен технологичен процес и използваните за целта автоматизирани линии и машини - изцяло съобразени със съвременните изисквания за енергийна ефективност;

- опазване на околната среда. При дестилацията на био лавандулово етерично масло ще се използва вода и ултразвук. Остатъчната вода, след екстракцията е предвидено да се употребява за поливане и поддържане на зелените площи, около промишлената сграда на предприятието, защото в нея отсъстват примеси от вредни за околната среда и токсични химични съединения.

Остатъчните количества отпадащ твърд страничен продукт (зелена маса), след екстракция на био лавандуловото масло ще се влагат в производството на био пелети. С последните се предвижда да се отоплят помещенията от административно-битовата част на предприятието. Този подход цели постигане на производство с нулево замърсяване на околната среда и 100% утилизиране на технологичните отпадъци;

- намаляване на себестойността на произвежданата продукция, чрез закупуване на ново технологично обзавеждане, внедряване на иновативни технологии и използване на основни суровини - собствено производство. По този начин се предвижда да се постигне намаляване себестойността на крайния продукт и по-добри пазарни позиции на предлагания готов продукт – био лавандулово масло.

Проектираното предприятие за производство на био етерично лавандулово масло „Бумекс" ЕООД, гр. София е съобразена с изискванията на:

2.1. Закони на Република България

Закон за малките и средните предприятия (Обн. ДВ. бр.84 от 24 Септември 1999г., изм. ДВ. бр.80 от 3 Октомври 2000г., изм. ДВ. бр.92 от 10 Ноември 2000г., изм. ДВ. бр.42 от 27 Април 2001г., изм. ДВ. бр.28 от 19 Март 2002г., изм. ДВ. бр.64 от 23 Юли 2004г., изм. ДВ. бр.34 от 25 Април 2006г., изм. ДВ. бр.59 от 21 Юли 2006г., изм. ДВ. бр.43 от 29 Април 2008г., изм. ДВ. бр.82 от 16 Октомври 2009г., изм. ДВ. бр.14 от 20 Февруари 2015г., доп. ДВ. бр.17 от 1 Март 2016г., изм. ДВ. бр.30 от 3 Април 2018г., изм. ДВ. бр.21 от 13 Март 2020г.).

Закон за здравословни и безопасни условия на труд. Отразена деноминацията от 05.07.1999 г. (Обн. ДВ. бр.124 от 23 Декември 1997г., изм. ДВ. бр.86 от 1 Октомври 1999г., изм. ДВ. бр.64 от 4 Август 2000г., изм. ДВ. бр.92 от 10 Ноември 2000г., изм. ДВ. бр.25 от 16 Март 2001г., изм. ДВ. бр.111 от 28 Декември 2001г., изм. ДВ. бр.18 от 25 Февруари 2003г., изм. ДВ. бр.114 от 30 Декември 2003г., изм. ДВ. бр.70 от 10 Август 2004г., изм. ДВ. бр.76 от 20 Септември 2005г., изм. ДВ. бр.33 от 21 Април 2006г., изм. ДВ. бр.48 от 13 Юни 2006г., изм. ДВ.

бр.102 от 19 Декември 2006г., изм. ДВ. бр.105 от 22 Декември 2006г., изм. ДВ. бр.40 от 18 Май 2007г., изм. ДВ. бр.102 от 28 Ноември 2008г., изм. ДВ. бр.108 от 19 Декември 2008г., изм. ДВ. бр.93 от 24 Ноември 2009г., изм. ДВ. бр.12 от 12 Февруари 2010г., изм. ДВ. бр.58 от 30 Юли 2010г., изм. ДВ. бр.88 от 9 Ноември 2010г., изм. ДВ. бр.98 от 14 Декември 2010г., изм. ДВ. бр.60 от 5 Август 2011г., изм. ДВ. бр.7 от 24 Януари 2012г., изм. ДВ. бр.15 от 15 Февруари 2013г., изм. и доп. ДВ. бр.27 от 25 Март 2014г., изм. и доп. ДВ. бр.79 от 13 Октомври 2015г., изм. и доп. ДВ. бр.97 от 5 Декември 2017г.);

ЗАКОН ЗА ОПАЗВАНЕ НА ОКОЛНАТА СРЕДА. (Обн. ДВ. бр.91 от 25 Септември 2002г., попр. ДВ. бр.98 от 18 Октомври 2002г., изм. ДВ. бр.86 от 30 Септември 2003г., изм. ДВ. бр.70 от 10 Август 2004г., изм. ДВ. бр.74 от 13 Септември 2005г., изм. ДВ. бр.77 от 27 Септември 2005г., изм. ДВ. бр.88 от 4 Ноември 2005г., изм. ДВ. бр.95 от 29 Ноември 2005г., изм. ДВ. бр.105 от 29 Декември 2005г., изм. ДВ. бр.30 от 11 Април 2006г., изм. ДВ. бр.65 от 11 Август 2006г., изм. ДВ. бр.82 от 10 Октомври 2006г., изм. ДВ. бр.99 от 8 Декември 2006г., изм. ДВ. бр.102 от 19 Декември 2006г., изм. ДВ. бр.105 от 22 Декември 2006г., изм. ДВ. бр.31 от 13 Април 2007г., изм. ДВ. бр.41 от 22 Май 2007г., изм. ДВ. бр.89 от 6 Ноември 2007г., изм. ДВ. бр.36 от 4 Април 2008г., изм. ДВ. бр.52 от 6 Юни 2008г., изм. ДВ. бр.105 от 9 Декември 2008г., изм. ДВ. бр.12 от 13 Февруари 2009г., изм. ДВ. бр.19 от 13 Март 2009г., изм. ДВ. бр.32 от 28 Април 2009г., изм. ДВ. бр.35 от 12 Май 2009г., изм. ДВ. бр.47 от 23 Юни 2009г., изм. ДВ. бр.82 от 16 Октомври 2009г., изм. ДВ. бр.93 от 24 Ноември 2009г., изм. ДВ. бр.103 от 29 Декември 2009г., изм. ДВ. бр.46 от 18 Юни 2010г., изм. ДВ. бр.61 от 6 Август 2010г., изм. ДВ. бр.35 от 3 Май 2011г., изм. ДВ. бр.42 от 3 Юни 2011г., изм. и доп. ДВ. бр.32 от 24 Април 2012г., изм. ДВ. бр.38 от 18 Май 2012г., изм. и доп. ДВ. бр.53 от 13 Юли 2012г., изм. ДВ. бр.82 от 26 Октомври 2012г., изм. ДВ. бр.15 от 15 Февруари 2013г., изм. ДВ. бр.27 от 15 Март 2013г., изм. ДВ. бр.66 от 26 Юли 2013г., изм. ДВ. бр.22 от 11 Март 2014г., изм. ДВ. бр.98 от 28 Ноември 2014г., изм. и доп. ДВ. бр.62 от 14 Август 2015г., изм. ДВ. бр.95 от 8 Декември 2015г., изм. ДВ. бр.96 от 9 Декември 2015г., изм. и доп. ДВ. бр.101 от 22 Декември 2015г., доп. ДВ. бр.81 от 14 Октомври 2016г., изм. и доп. ДВ. бр.12 от 3 Февруари 2017г., изм. ДВ. бр.58 от 18 Юли 2017г., изм. и доп. ДВ. бр.76 от 19 Септември 2017г., изм. ДВ. бр.96 от 1 Декември 2017г., изм. ДВ. бр.53 от 26 Юни 2018г., доп. ДВ. бр.77 от 18 Септември 2018г., изм. и доп. ДВ. бр.98 от 27 Ноември 2018г., изм. и доп. ДВ. бр.1 от 3 Януари 2019г., изм. ДВ. бр.17 от 26 Февруари 2019г., изм. ДВ. бр.24 от 22 Март 2019г., изм. ДВ. бр.36 от 3 Май 2019г., изм. ДВ. бр.79 от 8 Октомври 2019г., изм. ДВ. бр.81 от 15 Октомври 2019г., изм. ДВ. бр.101 от 27 Декември 2019г., изм. ДВ. бр.21 от 13 Март 2020г., изм. и доп. ДВ. бр.54 от 16 Юни 2020г., изм. и доп. ДВ. бр.102 от 1 Декември 2020г., изм. ДВ. бр.21 от 12 Март 2021г.);

ЗАКОН ЗА УПРАВЛЕНИЕ НА ОТПАДЪЦИТЕ. В сила от 13.07.2012 г. (Обн. ДВ. бр.53 от 13 Юли 2012г., изм. ДВ. бр.66 от 26 Юли 2013г., изм. ДВ. бр.61 от 25 Юли 2014г., изм. ДВ. бр.98 от 28 Ноември 2014г., изм. ДВ. бр.14 от 20 Февруари 2015г., изм. и доп. ДВ. бр.105 от 30 Декември 2016г., изм. и доп. ДВ. бр.13 от 7 Февруари 2017г., изм. ДВ. бр.85 от 24 Октомври 2017г., изм. и доп. ДВ. бр.88 от 3 Ноември 2017г., изм. ДВ. бр.102 от 22 Декември 2017г., изм. и доп. ДВ. бр.53 от 26 Юни 2018г., изм. и доп. ДВ. бр.77 от 18 Септември 2018г., изм. и доп. ДВ. бр.98 от 27 Ноември 2018г., изм. и доп. ДВ. бр.1 от 3 Януари 2019г., изм. и доп. ДВ. бр.25 от 26 Март 2019г., изм. и доп. ДВ. бр.56 от 16 Юли 2019г., доп. ДВ. бр.81 от 15 Октомври 2019г., изм. ДВ. бр.105 от 11 Декември 2020г., изм. ДВ. бр.14 от 17 Февруари 2021г., доп. ДВ. бр.18 от 2 Март 2021г., изм. и доп. ДВ. бр.19 от 5 Март 2021г.).

ОБЕКТ:	**ПРОЕКТИРАНЕ НА ЦЕХ ЗА ПРОЙЗВОДСТВО НА БИО ЛАВАНДУЛОВО МАСЛО И ПЕЛЕТИ СЪС СКЛАДОВЕ, ОФИСИ И ЛАБОРАТОРИЯ, с ОБЩО РЗП: 3 071.24 m²**
ВЪЗЛОЖИТЕЛ:	**БУМЕКС ЕООД , ГР. СОФИЯ, ЖК."СТРЕЛБИЩЕ",БЛ .15, ВХ. А , ЕИК:121117424, ПРЕДСТАВЛЯВАНО ОТ УПРАВИТЕЛЯ - ВЛАДИМИР ИВАНОВ КОСТАДИНОВ**
МЕСТОНАХОЖДЕНИЕ:	**ПИ I 1498 ОТ КВ. 109, ГР. СТРАЖИЦА, ОБЩ. СТРАЖИЦА, ОБЛ. ВЕЛИКО ТЪРНОВО**
ФАЗА:	**ТЕХНИЧЕСКИ ИНВЕСТИЦИОНЕН ПРОЕКТ**
ЧАСТ:	**ТЕХНОЛОГИЧНА**

ЗАКОН ЗА УСТРОЙСТВО НА ТЕРИТОРИЯТА. В сила от 31.03.2001 г. (Обн. ДВ. бр.1 от 2 Януари 2001г., изм. ДВ. бр.41 от 24 Април 2001г., изм. ДВ. бр.111 от 28 Декември 2001г., изм. ДВ. бр.43 от 26 Април 2002г., изм. ДВ. бр.20 от 4 Март 2003г., изм. ДВ. бр.65 от 22 Юли 2003г., изм. ДВ. бр.107 от 9 Декември 2003г., изм. ДВ. бр.36 от 30 Април 2004г., изм. ДВ. бр.65 от 27 Юли 2004г., изм. ДВ. бр.28 от 1 Април 2005г., изм. ДВ. бр.76 от 20 Септември 2005г., изм. ДВ. бр.77 от 27 Септември 2005г., изм. ДВ. бр.88 от 4 Ноември 2005г., изм. ДВ. бр.94 от 25 Ноември 2005г., изм. ДВ. бр.95 от 29 Ноември 2005г., изм. ДВ. бр.103 от 23 Декември 2005г., изм. ДВ. бр.105 от 29 Декември 2005г., изм. ДВ. бр.29 от 7 Април 2006г., изм. ДВ. бр.30 от 11 Април 2006г., изм. ДВ. бр.34 от 25 Април 2006г., изм. ДВ. бр.37 от 5 Май 2006г., изм. ДВ. бр.65 от 11 Август 2006г., изм. ДВ. бр.76 от 15 Септември 2006г., изм. ДВ. бр.79 от 29 Септември 2006г., изм. ДВ. бр.82 от 10 Октомври 2006г., изм. ДВ. бр.106 от 27 Декември 2006г., изм. ДВ. бр.108 от 29 Декември 2006г., изм. ДВ. бр.41 от 22 Май 2007г., изм. ДВ. бр.61 от 27 Юли 2007г., изм. ДВ. бр.33 от 28 Март 2008г., изм. ДВ. бр.43 от 29 Април 2008г., изм. ДВ. бр.54 от 13 Юни 2008г., изм. ДВ. бр.69 от 5 Август 2008г., изм. ДВ. бр.98 от 14 Ноември 2008г., изм. ДВ. бр.102 от 28 Ноември 2008г., изм. ДВ. бр.6 от 23 Януари 2009г., изм. ДВ. бр.17 от 6 Март 2009г., изм. ДВ. бр.19 от 13 Март 2009г., изм. ДВ. бр.80 от 9 Октомври 2009г., изм. ДВ. бр.92 от 20 Ноември 2009г., изм. ДВ. бр.93 от 24 Ноември 2009г., изм. ДВ. бр.15 от 23 Февруари 2010г., изм. ДВ. бр.41 от 1 Юни 2010г., изм. ДВ. бр.50 от 2 Юли 2010г., изм. ДВ. бр.54 от 16 Юли 2010г., изм. ДВ. бр.87 от 5 Ноември 2010г., изм. ДВ. бр.19 от 8 Март 2011г., изм. ДВ. бр.35 от 3 Май 2011г., изм. ДВ. бр.54 от 15 Юли 2011г., изм. ДВ. бр.80 от 14 Октомври 2011г., доп. ДВ. бр.29 от 10 Април 2012г., доп. ДВ. бр.32 от 24 Април 2012г., изм. ДВ. бр.38 от 18 Май 2012г., изм. и доп. ДВ. бр.45 от 15 Юни 2012г., доп. ДВ. бр.47 от 22 Юни 2012г., изм. и доп. ДВ. бр.53 от 13 Юли 2012г., изм. ДВ. бр.77 от 9 Октомври 2012г., изм. и доп. ДВ. бр.82 от 26 Октомври 2012г., изм. ДВ. бр.99 от 14 Декември 2012г., изм. ДВ. бр.15 от 15 Февруари 2013г., изм. ДВ. бр.24 от 12 Март 2013г., доп. ДВ. бр.27 от 15 Март 2013г., изм. и доп. ДВ. бр.28 от 19 Март 2013г., изм. и доп. ДВ. бр.66 от 26 Юли 2013г., изм. ДВ. бр.109 от 20 Декември 2013г., изм. и доп. ДВ. бр.49 от 13 Юни 2014г., изм. и доп. ДВ. бр.53 от 27 Юни 2014г., изм. и доп. ДВ. бр.98 от 28 Ноември 2014г., изм. ДВ. бр.105 от 19 Декември 2014г., изм. ДВ. бр.35 от 15 Май 2015г., изм. ДВ. бр.61 от 11 Август 2015г., доп. ДВ. бр.62 от 14 Август 2015г., изм. и доп. ДВ. бр.79 от 13 Октомври 2015г., изм. и доп. ДВ. бр.101 от 22 Декември 2015г., изм. ДВ. бр.15 от 23 Февруари 2016г., изм. и доп. ДВ. бр.51 от 5 Юли 2016г., изм. и доп. ДВ. бр.13 от 7 Февруари 2017г., изм. и доп. ДВ. бр.63 от 4 Август 2017г., изм. ДВ. бр.92 от 17 Ноември 2017г., изм. и доп. ДВ. бр.96 от 1 Декември 2017г., изм. и доп. ДВ. бр.103 от 28 Декември 2017г., изм. и доп. ДВ. бр.21 от 9 Март 2018г., изм. и доп. ДВ. бр.28 от 29 Март 2018г., изм. ДВ. бр.55 от 3 Юли 2018г., доп. ДВ. бр.108 от 29 Декември 2018г., изм. и доп. ДВ. бр.1 от 3 Януари 2019г., изм. ДВ. бр.24 от 22 Март 2019г., изм. и доп. ДВ. бр.25 от 26 Март 2019г., изм. и доп. ДВ. бр.41 от 21 Май 2019г., доп. ДВ. бр.44 от 4 Юни 2019г., доп. ДВ. бр.62 от 6 Август 2019г., изм. ДВ. бр.101 от 27 Декември 2019г., изм. и доп. ДВ. бр.17 от 25 Февруари 2020г., изм. ДВ. бр.21 от 13 Март 2020г., изм. и доп. ДВ. бр.60 от 7 Юли 2020г., изм. и доп. ДВ. бр.62 от 14 Юли 2020г., изм. ДВ. бр.92 от 27 Октомври 2020г., изм. и доп. ДВ. бр.104 от 8 Декември 2020г., изм. ДВ. бр.107 от 18 Декември 2020г., изм. и доп. ДВ. бр.16 от 23 Февруари 2021г., изм. и доп. ДВ. бр.20 от 9 Март 2021г., изм. и доп. ДВ. бр.21 от 12 Март 2021г., изм. ДВ. бр.94 от 12 Ноември 2021г.);

ТЪРГОВСКИ ЗАКОН. В сила от 01.07.1991 г. Отразена деноминацията от 05.07.1999 г. (Обн. ДВ. бр.48 от 18 Юни 1991г., изм. ДВ. бр.25 от 27 Март 1992г., изм. ДВ. бр.61 от 16 Юли 1993г., изм. ДВ. бр.103 от 7 Декември 1993г., доп. ДВ. бр.63 от 5 Август 1994г., изм. ДВ. бр.63 от 14 Юли 1995г., изм. ДВ. бр.42 от 15 Май 1996г., изм. ДВ. бр.59 от 12 Юли 1996г., изм. ДВ. бр.83 от 1 Октомври 1996г., изм. ДВ. бр.86 от 11 Октомври 1996г., изм. ДВ. бр.104 от 6 Декември 1996г., изм. ДВ. бр.58 от 21 Юли 1997г., изм. ДВ. бр.100 от 31 Октомври 1997г., изм. ДВ.

бр.124 от 23 Декември 1997г., доп. ДВ. бр.39 от 7 Април 1998г., доп. ДВ. бр.52 от 8 Май 1998г., изм. ДВ. бр.70 от 19 Юни 1998г., изм. ДВ. бр.33 от 9 Април 1999г., доп. ДВ. бр.42 от 5 Май 1999г., изм. ДВ. бр.64 от 16 Юли 1999г., изм. ДВ. бр.81 от 14 Септември 1999г., изм. ДВ. бр.90 от 15 Октомври 1999г., изм. ДВ. бр.103 от 30 Ноември 1999г., изм. ДВ. бр.114 от 30 Декември 1999г., изм. ДВ. бр.84 от 13 Октомври 2000г., изм. ДВ. бр.28 от 19 Март 2002г., изм. ДВ. бр.61 от 21 Юни 2002г., доп. ДВ. бр.96 от 11 Октомври 2002г., изм. ДВ. бр.19 от 28 Февруари 2003г., изм. ДВ. бр.31 от 4 Април 2003г., изм. ДВ. бр.58 от 27 Юни 2003г., изм. ДВ. бр.31 от 8 Април 2005г., изм. ДВ. бр.39 от 10 Май 2005г., изм. ДВ. бр.42 от 17 Май 2005г., изм. ДВ. бр.43 от 20 Май 2005г., изм. ДВ. бр.66 от 12 Август 2005г., изм. ДВ. бр.103 от 23 Декември 2005г., изм. ДВ. бр.105 от 29 Декември 2005г., изм. ДВ. бр.38 от 9 Май 2006г., изм. ДВ. бр.59 от 21 Юли 2006г., изм. ДВ. бр.80 от 3 Октомври 2006г., изм. ДВ. бр.105 от 22 Декември 2006г., изм. ДВ. бр.59 от 20 Юли 2007г., изм. ДВ. бр.92 от 13 Ноември 2007г., изм. ДВ. бр.104 от 11 Декември 2007г., изм. ДВ. бр.50 от 30 Май 2008г., изм. ДВ. бр.67 от 29 Юли 2008г., изм. ДВ. бр.70 от 8 Август 2008г., изм. ДВ. бр.100 от 21 Ноември 2008г., изм. ДВ. бр.108 от 19 Декември 2008г., изм. ДВ. бр.12 от 13 Февруари 2009г., изм. ДВ. бр.23 от 27 Март 2009г., изм. ДВ. бр.32 от 28 Април 2009г., изм. ДВ. бр.47 от 23 Юни 2009г., изм. ДВ. бр.82 от 16 Октомври 2009г., изм. ДВ. бр.41 от 1 Юни 2010г., изм. ДВ. бр.101 от 28 Декември 2010г., изм. ДВ. бр.14 от 15 Февруари 2011г., изм. ДВ. бр.18 от 1 Март 2011г., изм. ДВ. бр.34 от 29 Април 2011г., изм. ДВ. бр.53 от 13 Юли 2012г., изм. ДВ. бр.60 от 7 Август 2012г., доп. ДВ. бр.15 от 15 Февруари 2013г., изм. и доп. ДВ. бр.20 от 28 Февруари 2013г., изм. ДВ. бр.27 от 25 Март 2014г., доп. ДВ. бр.22 от 24 Март 2015г., изм. и доп. ДВ. бр.95 от 8 Декември 2015г., изм. ДВ. бр.13 от 16 Февруари 2016г., изм. и доп. ДВ. бр.105 от 30 Декември 2016г., изм. и доп. ДВ. бр.62 от 1 Август 2017г., изм. и доп. ДВ. бр.102 от 22 Декември 2017г., изм. и доп. ДВ. бр.15 от 16 Февруари 2018г., доп. ДВ. бр.27 от 27 Март 2018г., изм. ДВ. бр.88 от 23 Октомври 2018г., изм. и доп. ДВ. бр.28 от 5 Април 2019г., доп. ДВ. бр.33 от 19 Април 2019г., изм. и доп. ДВ. бр.83 от 22 Октомври 2019г., изм. и доп. ДВ. бр.64 от 18 Юли 2020г., изм. ДВ. бр.104 от 8 Декември 2020г.);

2.2. Наредби на Република България

Наредба № 3 от 1 Април 2004 г. за класификация на отпадъците. Издадена от Министерството на околната среда и водите и Министерството на здравеопазването. (Обн. ДВ. бр.44 от 25 Май 2004г., изм. и доп. ДВ. бр.23 от 20 Март 2012г.,отм. ДВ. бр.66 от 8 Август 2014г.);

Наредба № 4 от 21 Май 2001 за обхвата и съдържанието на инвестиционните проекти. В сила от 05.06.2001 г. Издадена от Министерството на регионалното развитие и благоустройството. (Обн. ДВ. бр.51 от 5 Юни 2001г., изм. ДВ. бр.85 от 27 Октомври 2009г., изм. ДВ. бр.96 от 4 Декември 2009г., изм. и доп. ДВ. бр.93 от 11 Ноември 2014г., изм. ДВ. бр.102 от 12 Декември 2014г., изм. ДВ. бр.13 от 17 Февруари 2015г., изм. ДВ. бр.44 от 2 Юни 2017г.);

Наредба № 6 от 26 юни 2006 г. за показателите за шум в околната среда, отчитащи степента на дискомфорт през различните части на денонощието, граничните стойности на показателите за шум в околната среда, методите за оценка на стойностите на показателите за шум и вредните ефекти от шума върху здравето на населението (Обн. ДВ. бр.58 от 18 Юли 2006г., изм. и доп. ДВ. бр.26 от 29 Март 2019г.);

Наредба № 9 от 16 Март 2001 г. за качеството на водата, предназначена за питейно-битови цели. (Обн. ДВ. бр.30 от 28 Март 2001г., изм. ДВ. бр.87 от 30 Октомври 2007г., изм. ДВ. бр.1 от 4 Януари 2011г., изм.

ДВ. бр.15 от 21 Февруари 2012г., изм. и доп. ДВ. бр.102 от 12 Декември 2014г., изм. и доп. ДВ. бр.6 от 16 Януари 2018г.);

Наредба № 12 от 30 Декември 2005 г. за осигуряване на здравословни и безопасни условия на труд при извършване на товаро-разтоварни работи. В сила от 04.08.2006 г. Издадена от Министерството на труда и социалната политика. (Обн. ДВ. бр.11 от 3 Февруари 2006г.);

Наредба № 13А-10403 за пределните размери на естествените фири, брака, и липсите на стоково-материални ценности при съхраняването и транспортирането им (Загл. доп. - ДВ, бр. 28 от 1980 г.). В сила от 31.07.1959 г. Издадена от Министерството на търговията, Министерство на финансите, Министерство на земеделието и горите и Министерство на транспорта и съобщенията. (Обн. ДВ. бр.61 от 31 Юли 1959г., изм. ДВ. бр.62 от 4 Август 1961г., изм. ДВ. бр.55 от 10 Юли 1962г., изм. ДВ. бр.63 от 7 Август 1962г., изм. ДВ. бр.67 от 21 Август 1962г., изм. ДВ. бр.78 от 28 Септември 1962г., изм. ДВ. бр.4 от 14 Януари 1964г., изм. ДВ. бр.5 от 17 Януари 1964г., изм. ДВ. бр.10 от 4 Февруари 1964г., изм. ДВ. бр.60 от 31 Юли 1964г., изм. ДВ. бр.23 от 21 Март 1969г.,изм. ДВ. бр.3 от 11 Януари 1972г., изм. ДВ. бр.14 от 17 Февруари 1976г., изм. ДВ. бр.28 от 8 Април 1980г., изм. ДВ. бр.41 от 22 Май 2007г.);

Наредба № 15 от 31 Май 1999 г. за условията, реда и изискванията за разработване и въвеждане на физиологични режими на труд и почивка по време на работа. Издадена от Министерството на здравеопазването и Министерството на труда и социалната политика (Обн. ДВ. бр.54 от 15 Юни 1999г.);

Наредба № 15 от 27 Юни 2006 г. за здравните изисквания към лицата, работещи в детските заведения, специализираните институции за деца и възрастни, водоснабдителните обекти, предприятията, които произвеждат или търгуват с храни, бръснарските, фризьорските и козметичните салони. Издадена от Министерството на здравеопазването. (Обн. ДВ. бр.57 от 14 Юли 2006г., изм. ДВ. бр.14 от 15 Февруари 2011г., изм. и доп. ДВ. бр.82 от 26 Октомври 2012г., изм. ДВ. бр.14 от 12 Февруари 2013г., изм. и доп. ДВ. бр.106 от 10 Декември 2013г.);

Наредба № 39 от 13 Септември 2007 г. за принципите и изискванията за добрата дистрибуторска практика. Издадена от Министерството на здравеопазването (Обн. ДВ. бр.77 от 25 Септември 2007г., изм. ДВ. бр.16 от 26 Февруари 2010г.);

Наредба № I3-1971 от 29 Октомври 2009 г. за строително-техническите правила и норми за осигуряване на безопасност при пожар. В сила от 05.06.2010 г. (Обн. ДВ. бр.96 от 4 Декември 2009г., попр. ДВ. бр.17 от 2 Март 2010г., изм. ДВ. бр.101 от 28 Декември 2010г., изм. и доп. ДВ. бр.75 от 27 Август 2013г., изм. и доп. ДВ. бр.69 от 19 Август 2014г., изм. и доп. ДВ. бр.89 от 28 Октомври 2014г., изм. ДВ. бр.8 от 30 Януари 2015г., изм. и доп. ДВ. бр.2 от 8 Януари 2016г., изм. и доп. ДВ. бр.1 от 3 Януари 2017г., изм. и доп. ДВ. бр.63 от 31 Юли 2018г.);

Наредба №РД-07-2 от 16 Декември 2009 г. за условията и реда за провеждането на периодично обучение на работниците и служителите по правилата за осигуряване на безопасни и здравословни условия на труд. В сила от 01.01.2010 г. Издадена от Министерството на труда и социалната политика (Обн. ДВ. бр.102 от 22 Декември 2009г., попр. ДВ. бр.4 от 15 Януари 2010г., изм. ДВ. бр.25 от 30 Март 2010г.);

НАРЕДБА ЗА БЕЗПЛАТНОТО РАБОТНО И УНИФОРМЕНО ОБЛЕКЛО. Приета с ПМС № 10 от 20.01.2011 г. (Обн. ДВ. бр.9 от 28 Януари 2011г.)

НАРЕДБА ЗА ПРЕДВАРИТЕЛНО ОПАКОВАНИТЕ КОЛИЧЕСТВА ПРОДУКТИ. В сила от 08.05.2003 г. Приета с ПМС № 41 от 19.02.2003 г. (Обн. ДВ. бр.19 от 28 Февруари 2003г., попр. ДВ. бр.27 от 25 Март 2003г., попр. ДВ. бр.33 от 11 Април 2003г., изм. ДВ. бр.114 от 30 Декември 2003г., изм. ДВ. бр.1 от 4 Януари 2005г., изм. ДВ. бр.40 от 16 Май 2006г., изм. ДВ. бр.55 от 17 Юни 2008г., изм. ДВ. бр.43 от 9 Юни 2009г.);

НАРЕДБА ЗА СРЕДСТВАТА ЗА ИЗМЕРВАНЕ, КОИТО ПОДЛЕЖАТ НА МЕТРОЛОГИЧЕН КОНТРОЛ. Приета с ПМС № 239 от 24.10.2003 г. (Обн. ДВ. бр.98 от 7 Ноември 2003г., изм. ДВ. бр.96 от 30 Ноември 2005г., изм. ДВ. бр.40 от 16 Май 2006г., изм. ДВ. бр.80 от 3 Октомври 2006г., изм. ДВ. бр.37 от 8 Май 2007г., изм. ДВ. бр.46 от 12 Юни 2007г., изм. ДВ. бр.56 от 22 Юли 2011г., изм. и доп. ДВ. бр.22 от 24 Март 2015г., изм. ДВ. бр.86 от 27 Октомври 2017г.);

НАРЕДБА ЗА СЪЩЕСТВЕНИТЕ ИЗИСКВАНИЯ И ОЦЕНЯВАНЕ НА СЪОТВЕТСТВИЕТО НА СРЕДСТВАТА ЗА ИЗМЕРВАНЕ. В сила от 20.04.2016 г. Приета с ПМС № 47 от 15.03.2016 г. (Обн. ДВ. бр.23 от 25 Март 2016г., изм. и доп. ДВ. бр.87 от 31 Октомври 2017г.);

НАРЕДБА ЗА УСЛОВИЯТА И РЕДА ЗА ИЗТЕГЛЯНЕ ОТ ПАЗАРА, ИЗЗЕМВАНЕ ОТ ПОТРЕБИТЕЛИТЕ И УНИЩОЖАВАНЕ НА ОПАСНИ СТОКИ И ЗА РЕДА ЗА ОБЕЗЩЕТЕНИЕ НА ПОТРЕБИТЕЛИТЕ В СЛУЧАИТЕ НА ИЗЗЕМВАНЕ НА ОПАСНИ СТОКИ. (Обн. ДВ. бр.48 от 13 Юни 2006г., изм. ДВ. бр.93 от 24 Ноември 2009г., изм. ДВ. бр.40 от 2 Юни 2015г.);

2.3. Регламенти на Европейския съюз

ПУБЛИКАЦИЯ НА ЗАЯВЛЕНИЕ СЪГЛАСНО ЧЛЕН 50, ПАРАГРАФ 2, БУКВА А) ОТ РЕГЛАМЕНТ (ЕС) № 1151/2012 НА ЕВРОПЕЙСКИЯ ПАРЛАМЕНТ И НА СЪВЕТА относно схемите за качество на селскостопанските продукти и храни (2014/C 412/04), предоставящ право на възражение срещу заявлението в съответствие с **ЧЛЕН 51 ОТ РЕГЛАМЕНТ (ЕС) № 1151/2012 НА ЕВРОПЕЙСКИЯ ПАРЛАМЕНТ И НА СЪВЕТА;**

РЕГЛАМЕНТ (ЕО) № № 510/2006 НА СЪВЕТА относно закрилата на географски указания и наименования за произход на земеделски продукти и храни;

РЕГЛАМЕНТ (ЕО) № 1223/2009 НА ЕВРОПЕЙСКИЯ ПАРЛАМЕНТ И НА СЪВЕТА от 30 ноември 2009 г. относно козметичните продукти.

2.4. Съответствия с Европейското и Българското законодателство

При проектирането на новоизграденото предприятие за производство на био етерично лавандулово масло „Бумекс" ЕООД, гр. София са съблюдавани следните съответствия с Европейското и Българското законодателство, а именно:

1) СЪОТВЕТСТВИЕ СЪС ЗАДЪЛЖИТЕЛНИТЕ ИЗИСКВАНИЯ КЪМ НАЛИЧИЕ НА РАБОТНИ И СКЛАДОВИ ПОМЕЩЕНИЯ

Проектирани са достатъчно големи работни помещения.

Складове и складовите съоръжения гарантират запас за десетдневна работа на предприятието. Обособени са складови площи за съхранение, както на основните суровини, така и на готовата продукция и спомагателните материали. В тези складове готовата продукция ще се съхранява за времето, през което ще

изчаква резултатите от акредитирана лаборатория, относно изпитания за качество и безопасност, вкл. относно микробиологичния й статус.

2) СЪОТВЕТСТВИЕ СЪС ЗАДЪЛЖИТЕЛНИТЕ ИЗИСКВАНИЯ КЪМ ПОВЪРХНОСТИТЕ И СЪОРЪЖЕНИЯТА НА РАБОТНИТЕ ПОМЕЩЕНИЯ

В помещенията, където се извършва обработката на лавандуловата зелена маса са проектирани:

(а) водонепроницаеми подове, които се почистват и дезинфекцират лесно и позволяват лесно оттичане на отпадъчните води. Отпадъчните води в работните помещения се отвеждат чрез специализирани подови сифони, изработени от корозионно-устойчив материал. В останалите помещения, там където е необходимо са проектирани вкопани в подовете сифони, снабдена с плоча, свързани с S-образни връзки към канализацията, които не позволяват да се усеща неприятна гнилостна миризма и да проникват вредители. В работните помещения са проектирани наклони на пода към подовите сифони и подовите улейни канали между 0,5 и 1,0 %, които позволяват водата да се оттича и отстранява лесно.

Подовете в помещенията и складовете са водонепроницаеми и защитени от ръжда;

(б) в работните помещения стените са изпълнени до тавана с топлоизолационни сандвич панели без фуги, издръжливи на миене и дезинфекция.

Стените на предприятието са изпълнени от термоизолиращи „сандвич" панели с миещо се покритие. Те са гладки и непромокаеми.

Таваните на сградата са изпълнени по същия начин. Те са гладки, непромокаеми и издръжливи на миене и дезинфекция.

Стените в складове и санитарно-битовите помещения, където няма процеси свързани с отделяне и конденз на влага са изпълнени по подобен начин, както е описано по-горе.

Ръбовете, които свързват стените, както и стените и таваните в работните помещения са заоблени.

(в) вратите са проектирани от трудно износващ се материал, който не корозира, с гладко и непроницаемо покритие по всички повърхности. Част от отварящите се навън или навътре врати и прозорците са изпълнени от алуминиева дограма. Вратите, които са външни са миещи се, термоустойчиви и гладки, и могат да се мият и дезинфекцират лесно, без да корозират;

(г) изолационните материали са неръждаеми, без мирис;

(д) в помещенията където има опасност от конденз на влага е проектирана подходяща вентилация за отвеждане на отделените водни пари в околната среда;

(е) проектирано е подходящо изкуствено и там където е възможно, естествено осветление;

(ж) проектиран е чист и лесно почистващ се таван от гладки, непромокаеми, издръжливи материали, които позволяват миене и дезинфекция.

3) СЪОТВЕТСТВИЕ СЪС ЗАДЪЛЖИТЕЛНИТЕ ИЗИСКВАНИЯ КЪМ СЪОРЪЖЕНИЯТА ЗА ПОЧИСТВАНЕ И ДЕЗИНФЕКЦИЯ

Възможно най-близо до работните места са проектирани достатъчно на брой съоръжения за почистване и дезинфекция на ръцете (мивки за измиване на ръце). За миене на ръцете, тези водочерпни източници са захранени с достатъчна по дебит гореща и студена течаща вода или вода, която е смесена до подходяща температура.

Предвидено е до всяка от мивките да се разположат контейнери с хартия за еднократна употреба - като хигиенични средства за изсушаване на ръцете, а под мивките да се разположат контейнери, кошчета или полимерни торби на стойка за събиране на битови отпадъци. Над мивките са разположени ръчни дозатори на подходящи препарати за измиване и дезинфекция на ръцете.

4) СЪОТВЕТСТВИЕ СЪС ЗАДЪЛЖИТЕЛНИТЕ ИЗИСКВАНИЯ КЪМ МЕРКИТЕ ЗА БОРБА С ВРЕДИТЕЛИТЕ

Предвидени са подходящи мерки за защита срещу епидемични вредители, като насекоми и гризачи. Предвижда се внедряване на Система за управление на качеството, към която е обособена специална пререквизитна програма от Добрите производствени и хигиенни практики, озаглавена „Борба с вредителите".

5) СЪОТВЕТСТВИЕ СЪС ЗАДЪЛЖИТЕЛНИТЕ ИЗИСКВАНИЯ КЪМ ПОВЪРХНОСТИТЕ НА ТЕХНОЛОГИЧНОТО ОБЗАВЕЖДАНЕ

(а) инструментите и работните съоръжения са произведени от антикорозионни неръждаеми материали, които се почистват и дезинфекцират лесно. Повърхностите, които могат или влизат в допир с обработваната суровина, маслото и страничните отпадни продукти, вкл. свързващи елементи, като панти и заварки, са проектирани гладки и позволяват лесно почистване и поддръжка;

(б) предвижда се използването на антикорозионни съоръжения и инструменти, които отговарят на хигиенните изисквания за обработка и съхранение на лавандуловото масло в неръждаеми контейнери (съдобе, бункери), по начин, гарантиращ че продукта няма да има директен контакт с пода или стените;

(в) проектирани са подходящо облицовани и оборудвани работни помещения, които позволяват хигиенична технологична обработка и предпазване на лавандуловото масло при технологични манипулации;

(г) проектирани са специални водонепроницаеми и не корозиращи опаковки, затварящи се плътно, което да не позволява на работниците и служителите да вадят неща от тях, за съхраняване на страничните продукти отпадащи от производството на лавандуловото масло (СОП). Този тип СОП не се извеждат от предприятието а се преработват в пелети и се използват за повишаване на ефективността на котелната инсталация. По този начин се избягва риска от каквото и да е замърсяване на околната среда и се предотвратява риска от запалване на отпадащите СОП;

(д) проектирани са складови помещения с достатъчни площи, в които се съхраняват необходимите количества опаковки, опаковъчни материали и кашони, друг вид амбалаж позволяващи хигиенично съхранение на материали за опаковане и обвиване, разположени, както на основната кота ± 0,00 m, така и на втория етаж, кота +3,20.

6) СЪОТВЕТСТВИЕ СЪС ЗАДЪЛЖИТЕЛНИТЕ ИЗИСКВАНИЯ КЪМ УСТРОЙСТВОТО, ХИГИЕННАТА И ЕКСПЛОАТАЦИЯ НА СКЛАДОВИТЕ ПОМЕЩЕНИЯ

Предвидено разполагане на 4 бр. складови помещения едното от които за съхранение на опакованото лавандулово масло при условия съответстваща на ТД на фирмата производител. Тези складове са изградена така, че не се създават възможности за замърсяване и заразяване на произвежданото лавандулово масло.

7) Съответствие със задължителните изисквания към качеството и свойствата на питейната вода за технологични и хигиенни нужди

Изчислено и проектирано е водоподаване под налягане, от водопровод с достатъчен дебит – захранван от локална водоснабдителна мрежа. Тази вода съответства по параметри на изискванията на Анекси Г и Д на Директива 80/778/ЕЕС и на нормите заложени в Наредба № 9 от 16 Март 2001 г. за качеството на водата, предназначена за питейно-битови цели. (Обн. ДВ. бр.30 от 28 Март 2001г., изм. ДВ. бр.87 от 30 Октомври 2007г., изм. ДВ. бр.1 от 4 Януари 2011г., изм. ДВ. бр.15 от 21 Февруари 2012г., изм. и доп. ДВ. бр.102 от 12 Декември 2014г., изм. и доп. ДВ. бр.6 от 16 Януари 2018г.);

8) Съответствие със задължителните изисквания към налягането и достъпността на гореща вода за хигиенни нужди

Предвижда се да има адекватно подаване на гореща вода по водопроводната мрежа (захранвана от специализирана инсталация разположена в котелното отделение на предприятието), съгласно смисъла на Директива 80/778/ЕЕС.

9) Съответствие със задължителните изисквания към системите за отстраняване на отпадъци

Предвижда се в новопроектираното предприятие да функционира Система за управление на качеството (СУК), към която да са обособени специални пререквизитни програми от Добрите производствени и хигиенни практики, озаглавени „Отстраняване на отпадъците" и „Контрол на водата". Правилното поддържане на тези и други подобни пререквизитни програми ще гарантира отстраняване на течните и твърди отпадъци, което да отговаря на хигиенните изисквания.

10) Съответствие със задължителните изисквания към санитарно-битовите възли

На кота ± 0,00 m и на кота +3,20 са изградени достатъчнен по капацицтет санитарно-битови възли включващ съблекални за цивилно и работно облекло (изчислени според необходимия работен персонал работещ в производствената база на предприятието и в лабораторията и администрацията). Санитарно-битовият възел е проектиран с миещи се стени и подове, които се промиват с вода, и са оборудвани така, че да не се допуска кръстосано замърсяване на добитото лавандулово масло. Тоалетните не се отварят директно в работните помещения. Мивките и душовете са захранени с топла вода от котелна инсталация и със студена чиста питейна течаща вода. Към мивките се предвижда разполагане на дозатори с препарат за почистване и дезинфекциране на ръцете и хигиенични средства за подсушаване на ръцете.

11) Съответствие със задължителните изисквания към наличието на помещения за съхранение на средствата за почистване

На кота ± 0,00 m е изградена и действа система за измиване на съоръженията и отделни миялни помещения за измиване и дезинфекция. На територията на предприятието е проектирана зона в единият от складовете, където в заключващ се шкаф ще се съхраняват дезинфекционни средства и миещи препарати, както и втори шкаф – за съхранение на средства за почистване (метли, четки, моп-бърсалки и пр.).

3. ОРГАНИЗАЦИЯ НА ТЕХНОЛОГИЧНИТЕ ПОТОЦИ

При проектирането са спазени изискванията за поточност и принципа да не се допустка пресичане или връщане назад на производствени технологични потоци на доставяните суровини и произвеждана готова продукция.

Производство на био лавандулово масло

1. Приемане и преработка на изходната суровина

Зелената маса от лавандулов цвят пристига на партиди от полето транспортирана със специализири МПС. Партидите с основна суровина се приемат през входния вестибюл и попадат във входното преддверие. На това място отговорно лице от предприятието извършва вземането на проби от всяка една доставена партида зелената маса от лавандулов цвят и ги пренася през стълбището до втория етаж, където ги предава на лаборанта, извършващ окачествяването.

2. Окачествяване

Зелената маса от лавандулов цвят се окачествява по основни органолептични, физични, физикохимични и микробиологични показатели, заложени в Технологичната документация на фирмата производител. За пресния продукт, предназначен за производството на лавандулово масло, се допускат съцветия с опашчици, без цветове с макс. дължина 5 cm. Допускат се макс. 5% примеси (стъблата над 5 cm, но не по-дълги от 10 cm), чужди органични тела - макс. 0,25% и минерални - макс. 0.5%, с нормална влажност на пресния продукт. Анализите се извършват в лабораторията на предприятието, разположена на втория етаж на сградата. Чрез техническите условия на приемане не се допускат чужди органични тела, като максималният допустим процент на примесите е 5% (остатъци от цветни стъбла, кафеви цветове, фруктификации), чужди минерални тела - макс. 0,5%, влажност - макс. 11%.

3. Претегляне и приемане на изходната суровина

Осъществя се чрез използване на кантар (подова везна) разположен във входното предверие на предприятието. На това работно място се отчита масата на постъпващата партида зелената маса от лавандулов цвят. Теглото на приеманата партида се отразява във входящ дневник от приемчика на предприятието. Суровината се приема на партиди, в зависимост от произхода и качеството, на базата на аналитичен доклад, предавателен бон, трансфер, възстановяване от управлението на суровината, бон за консумация в процеса на продукция. Количественото приемане става чрез проверка на следните параметри:

- автентичност на растението;
- влажност;
- съдържание на органични и минерални чужди тела;
- съдържание на примеси.

Така претеглените суровини се приемат и постъпват в зоната пред почистващата машина (поз.1).

4. Кондициониране на постъпилите суровини зелена маса от лавандулов цвят

Претеглените суровини се поставят в бункера на почистващата машина (поз.1), където се измива с вода, като се разбърква непрекъснато с бъркалката на машината. Кондиционирането на суровините включва

отстраняват се примесите (дефинирани според техническата спецификация на суровината), чужди органични и минерални тела. В края на операцията се изследват проби от насипния продукт и качествените индикатори, споменати в техническата спецификация на продукта. Резултатите се записват в аналитичния доклад и трябва да се включат в предвидените граници. Неоползотворимият отпадък се утилизира в собствено производство на пелети.

Измитата суровина напуска почистващата машина (поз. 1) с помощта на лентов елеватор към нея.

5. Едро Раздробяване

Кондиционираният растителен продукт минава през мелачката на раздробяваща машина (първа фаза) (поз. 3), регулирана да се получи дължина на фрагментите, равна на 10 mm. По време на операцията, се вземат проби от сбития продукт и се проверява коректността на извършените операции. Оползотвореният отпадък (фрагментите с по-големи размери) се въвежда отново в раздробяваща машина (първа фаза) снабдена с генератор за сгъстен въздух (поз. 3) или се нагнетява с помощта на винтов конвейр (транспортьор) (поз. 4) и монопомпа (поз. 5) по трабопроводи до 2 бр. буферни събирателни съдове (поз. 6), където временно престоява до по-нататъшна обработка.

6. Фино раздробяване

Едро смления растителен полуфабрикат се нагнетява с помощта на монопомпа (поз. 7) от буферните събирателни съдове (поз. 6) и по тръбопроводи попада в раздробяваща машина (втора фаза) (поз. 8), регулирана да се получи дължина на фрагментите, по-малки от 1 mm до 400 μ. По време на операцията, се вземат проби от раздробения продукт и се проверява коректността на смилането. Фино смлените полуфабрикати се изсмукват от раздробяващата машина (втора фаза) (поз. 8) и с помощта на монопомпа (поз. 9) се нагнетява по тръбопород до събирателен съд с вместимост 2 m³ (поз. 10).

7. Екстракция на био лавандуловото масло

От събирателния съд с вместимост 2 m³ (поз. 10) с помощта на монопомпа (поз. 11) по тръбопроводи полутечната полуфабрикатна маса се прехвърля едновременно в 5-те броя ултразвукови екстрактори (поз. 12). В тези апарати се провежда екстракцията на лавандуловото масло. За разлика от традиционните технологии, при които се осъществява екстрахиране на биологично активните компоненти на суровината се използва смес от вода и алкохол (разтвор от етилов алкохол 30 - 50% - при приготвянето на хидроалкохолни екстракти) или алкохол 70% (за приготвяне на алкохолни екстракти – тинктури) в нашия случай се използва иновативна нова технология, отделяща лавандуловото масло от клетките с помощта на ултразвукова кавитация, без използване на каквито и да е органични разтворители. Времето на екстракция е различно, в зависимост от естеството на суровината.

Полученият екстрактивен разтвор се нагнетява и транспортира с помощта на монопомпа (поз. 13). Маслото се събира в събирател съд с вместимост 2 m³ (поз. 14).

9. Пречистване чрез сепариране

За осъществяване на тези технологични операции се използва автоматизирана инсталация - хоризонтален сепаратор (трикантер) (поз. 16). Полуфабрикатът се нагнетява от събирател съд с вместимост 2 m^3 (поз. 14) по тръбопровод до трикантера (поз. 16) с помощта на монопомпа (поз. 15).

Отделеният страничен отпаден продукт (СОП) по тръбопровод попада и се събира в събирателен съд за твърда фаза (поз. 17), след което се използва като суровина за преработката на пелети за собствени нужди.

Пречистното лавандулово масло с водата с помощта на монопомпа (поз. 18) се прехвърля по тръбопровод в събирател съд с вместимост 1 m^3 (поз. 19). От дъното на този буферен съд (поз. 19) върви тръбопровод снабден с монопомпа (поз. 20) и се влива в сепаратора (поз. 22), където се извършва разделяне на фракцията на течното лавандулово масло от фракцията на остатъци от твърди неразтворими частици и вода. Остатъчната вода от сепаратора (поз. 22) с монопомпа (поз. 21) се връща обратно за допълнителна обработка в събирателен съд (поз.19) и отново от дъното на този буферен съд (поз. 19) по тръбопровод снабден с монопомпа (поз. 20) се влива в сепаратора (поз. 22), където се извършва разделяне на фракцията на течното лавандулово масло и вода.

Фракцията на течното лавандулово масло се събира в събирателен съд за лавандулово масло (поз. 24), докато твърдите частици попадат в събирателен съд за твърда фаза (поз. 23).

Отделените странични отпадни продукти (СОП) от събирателен съд за твърда фаза (поз. 23) се използват като суровина за преработката на пелети за собствени нужди.

10. Опаковане в алуминиеви опаковки

В зоната на съд за лавандулово масло (поз. 24) се организира опаковането на събраното пречистено лавандулово масло. То се извършва, като маслото се прелива в алуминиеви бутилки от 5 kg. Напълнените алуминиеви бутилки се етикетират и по коридора за готова продукция се транспортират до складовото помещение за лавандулово масло. Там те се подреждат една до друга и изчакват до момента на експедиция.

11. Правила за хигиена

Производствените помещения, работните маси, съдовете (контейнерите) и предметите, използвани при производството на дадената партида готов продукт се освобождават и почистват, за да се отстранят рисковете от замърсяване, заразяване или смесване с материали или суровини, необходими за осъществяването на друг продукт.

12. Безопасност при работа

При работа се спазват се правилата за безопасност при работа, характерни за работните места и производствената дисциплина.

Производство на пелети от странични отпадащи лавандулови продукти

13. Събиране и захранване на пелет пресата

Отделените странични отпадни продукти (СОП) от събирателен съд за твърда фаза (поз. 23) и от останалите производствени участъци, където отпадат се поставят в найлонови чували за еднократна употреба и се пренасят до склада за подсушаване на страничен отпадъчен продукт. В този склад се отстранява част от излишното влагосъдържание на СОП, ако има подобна необходимост. Подсъхналите СОП се пренасят през вратата до съседното помещението за производство на пелети. Там те се изсипват в буферния съд с вместимост 1,8 m^3 (поз. 25).

14. Пелетиране

С помощта на дозиращия шнек (поз. 26) СОП се прахвърлят в бункера на палет преса (поз. 27), където механизирано се пресоват и се добиват частиците пелети.

15. Охлаждане

Тъй като добитите пелети са топли се налага тяхното охлаждане до стайна температура. За целта топлите пелети постъпват в охладително сито (поз. 28).

16. Опаковане

Охладените пелети се издигат с помощтта на елеватор (поз. 29) до височина подходяща за насипването им в чували.

17. Съхранение и оползотворяване

Чувалите с пелети се пренасят от помещението за производство на пелети до един от складовете на предприятието, където се съхраняват до момента на изгарянето им в котелната инсталация на предприятието.

18. Приемане и съхранение на спомагателните материали

Приемането на опаковките се извършва регулярно.

ОБЕКТ:	**ПРОЕКТИРАНЕ НА ЦЕХ ЗА ПРОЙЗВОДСТВО НА БИО ЛАВАНДУЛОВО МАСЛО И ПЕЛЕТИ СЪС СКЛАДОВЕ, ОФИСИ И ЛАБОРАТОРИЯ, с ОБЩО РЗП: 3 071.24 m²**
ВЪЗЛОЖИТЕЛ:	**БУМЕКС ЕООД , ГР. СОФИЯ, ЖК."СТРЕЛБИЩЕ",БЛ .15, ВХ. А , ЕИК:121117424, ПРЕДСТАВЛЯВАНО ОТ УПРАВИТЕЛЯ - ВЛАДИМИР ИВАНОВ КОСТАДИНОВ**
МЕСТОНАХОЖДЕНИЕ:	**ПИ I 1498 ОТ КВ. 109, ГР. СТРАЖИЦА, ОБЩ. СТРАЖИЦА, ОБЛ. ВЕЛИКО ТЪРНОВО**
ФАЗА:	**ТЕХНИЧЕСКИ ИНВЕСТИЦИОНЕН ПРОЕКТ**
ЧАСТ:	**ТЕХНОЛОГИЧНА**

4. ТЕХНИЧЕСКА ЧАСТ (КОЛИЧЕСТВЕНА СМЕТКА)

Първи етаж – кота ± 0,00

4.1. Стълба централен вход с площадка - 31,49 m²

4.2. Рампа 01 - 33,19 m²

4.3. Рампа 02 - 33,19 m²

4.4. Входен вестиблюд - 25,23 m²

4.5. Входно преддверие - 214,57 m²

Без поз. Кантар (подова везна) с товароподемност до 1000 kg - 1 бр.
габарити - по каталог на фирмата доставчик
инсталирана мощност - 0,0 KW

4.6. Охрана - 5,45 m²

4.7. Централна вътрешна стълба - 13,62 m²

4.8. Платформа товари и инвалиди - 4,77 m²

4.9. Работно помещение за добив на лавандулово масло – 837,45 m²

поз. 1. Почистваща машина - 1 бр.
габарити - 5700/600/1200 mm
инсталирана мощност - 4,5 KW

поз. 2. Раздробяваща машина (първа фаза) - 1 бр.
габарити - 907/742/981 mm
инсталирана мощност - 7,5 KW

поз. 3. Генератор за сгъстен въздух - 1 бр.
габарити - 1000/600/1600 mm
инсталирана мощност - 1,0 KW

поз. 4. Винтов конвейр (транспортьор) - 1 бр.
габарити - 1000/D=700 mm
инсталирана мощност - 1,0 KW

поз. 5. Монопомпа - 1 бр.
габарити - Ø 50 mm
инсталирана мощност - 2,0 KW

поз. 6. Събирателен съд - 2 бр.
габарити - 1000/1200/1700 mm
инсталирана мощност - 1,0 KW

поз. 7. Монопомпа - 1 бр.
габарити - Ø 50 mm
инсталирана мощност - 2,0 KW

поз. 8. Раздробяваща машина (втора фаза) - 1 бр.
габарити - 1288/846/1832 mm
инсталирана мощност - 30,0 KW

поз. 9. Монопомпа - 1 бр.
габарити - Ø 50 mm
инсталирана мощност - 2,0 KW

поз. 10. Събирател съд с вместимост 2 m^3 - 1 бр.
габарити - 1200/1700/2200 mm
инсталирана мощност - 1,0 KW

поз. 11. Монопомпа - 1 бр.
габарити - Ø 50 mm
инсталирана мощност - 2,0 KW

поз. 12. Ултразвуков екстрактор - 5 бр.
габарити - 600/400/1200 mm
инсталирана мощност - 4,0 KW

поз. 13. Монопомпа - 1 бр.
габарити - Ø 50 mm
инсталирана мощност - 2,0 KW

поз. 14. Събирател съд с вместимост 2 m^3 - 1 бр.
габарити - 1200/1700/2200 mm
инсталирана мощност - 1,0 KW

поз. 15. Монопомпа - 1 бр.
габарити - Ø 50 mm
инсталирана мощност - 2,0 KW

поз. 16. Хоризонтален сепаратор (трикантер) - 1 бр.
габарити - 1615/985/600 mm
инсталирана мощност - 11,0 KW

поз. 17. Събирателен съд за твърда фаза - 1 бр.
габарити - 1200/1700/2200 mm
инсталирана мощност - 0,0 KW

поз. 18. Монопомпа - 1 бр.
габарити - Ø 50 mm
инсталирана мощност - 2,0 KW

поз. 19. Събирател съд с вместимост 1 m³ - 1 бр.
габарити - 1000/1200/1700 mm
инсталирана мощност - 1,0 KW

поз. 20. Монопомпа - 1 бр.
габарити - Ø 50 mm
инсталирана мощност - 2,0 KW

поз. 21. Монопомпа - 1 бр.
габарити - Ø 50 mm
инсталирана мощност - 2,0 KW

поз. 22. Сепаратор - 1 бр.
габарити - 900/500/1000 mm
инсталирана мощност - 5,5 KW

поз. 23. Събирателен съд за твърда фаза - 1 бр.
габарити - 1000/1200/1700 mm
инсталирана мощност - 0,0 KW

поз. 24. Събирателен съд за лавандулово масло - 1 бр.
габарити - 500/500/600 mm
инсталирана мощност - 0,0 KW

4.10. Коридор към СБВ - 40,66 m²

4.11. Тоалетна мъже - 12,80 m²

4.12. Тоалетна жени - 12,54 m²

4.13. Съблекалня мъже - 16,44 m²

4.14. Съблекалня жени - 8,91 m²

4.15. Склад за подсушаване на страничен отпадъчен продукт първо нива 01 - 69,00 m²

4.16. Коридор готова продукция - 48,10 m²

4.17. Работно помещение за добив на пелети - 98,85 m²

поз. 25. Буферен съд с вместимост 1,8 m³ - 1 бр. – изработва се по поръчка катонестандартно изделие
габарити - по каталог на фирмата производител
приблизителни ориентировъчни габарити - 1100/1600/2200 mm
инсталирана мощност - 2,0 KW

поз. 26. Дозиращ шнек - 1 бр. – изработва се по поръчка катонестандартно изделие
габарити - по каталог на фирмата производител
инсталирана мощност - 0,55 KW

поз. 27. Палет преса - 1 бр. – изработва се по поръчка катонестандартно изделие
габарити - по каталог на фирмата производител

инсталирана мощност - 46,5 KW

поз. 28. Охладително сито - 1 бр. – изработва се по поръчка катонестандартно изделие
габарити - по каталог на фирмата производител
инсталирана мощност - 0,6 KW

поз. 29. Елеватор - 1 бр. -
габарити - по каталог на фирмата производител
инсталирана мощност - 0,55 KW

4.17. Склад пелети първо нива 02 - 187,81 m²

4.18. Склад първо нива 03 - 211,91 m²

4.19. Външна стълба офиси - 18,03 m²

4.20. Евакуационна стълба с площадка 01 - 1,70 m²

4.21. Евакуационна стълба с площадка 02 - 1,70 m²

Втори етаж – кота + 3,20

4.22. Външна стълба - 13,62 m²

4.23. Складова част - 231,77 m²

4.24. Платформа товари и инвалиди - 4,77 m²

4.25. Коридор второ ниво 01 - 41,90 m²

4.26. Лаборатория - 117,51 m²

поз. 1. Работен плот I - 1 бр.
габарити - 916/610/90mm
инсталирана мощност - 0,0 KW

поз. 2. Работен плот II - 1 бр.
габарити - 490/684/90 mm
инсталирана мощност - 0,0 KW

поз. 3. Лабораторен чадър - 1 бр.
габарити - 340/340/90 mm
инсталирана мощност - 0,0 KW

поз. 4. Лабораторен аспиратор - 1 бр.
габарити - 90/ D= 90 mm
инсталирана мощност - 1,0 KW

поз. 5. Работно място - 1 бр.
габарити -
инсталирана мощност - 0,02 KW

поз. 6. Работно място - 2 бр.
габарити -
инсталирана мощност - 0,02 KW

поз. 7. Лабораторна зидана мивка - 1 бр.
габарити - 194/65/170 mm
инсталирана мощност - 0,0 KW

поз. 8. Газов хроматограф с масселективен детектор - 1 бр.
габарити - по каталог на фирмата производител
инсталирана мощност - по каталог на фирмата производител

4.27. Гардероб с преддверие за лаборатория - 12,90 m²

4.28. Тоалетна с душ лаборатория - 12,54 m²

4.29. Преддверие офис 01 - 5,66 m²

4.30. Бокс офис 01 - 17,58 m²

4.31. Тоалетна към офис с душ - 12,06 m²

4.32. Тоалетна инвалиди сграда - 7,08 m²

4.33. Коридор към офиси второ ниво 02 - 38,07 m²

4.34. Входно преддверие - 2,93 m²

4.35. Стая за отдих - 45,84 m²

4.36. Заседателна зала - 22,90 m²

4.37. Баня - 7,83 m²

4.38. Офис 02 - 32,72 m²

4.39. Коридор към офис 02 - 12,00 m²

4.40. Офис 03 - 29,27 m²

4.41. Офис 04 - 21,70 m²

4.42. Офис 05 - 24,83 m²

4.43. Баня - 10,00 m²

4.44. Гардероб - 5,57 m²

КАМАРА НА ИНЖЕНЕРИТЕ В ИНВЕСТИЦИОННОТО ПРОЕКТИРАНЕ
ПЪЛНА ПРОЕКТАНТСКА ПРАВОСПОСОБНОСТ
Регистрационен № 02706
инж. СТЕФАН ГЕОРГИЕВ ДРАГОЕВ
Подпис:
Секция: ТЕХ
Части на проекта: по удостоверение за ПП
ВАЖИ С ВАЛИДНО УДОСТОВЕРЕНИЕ ЗА ПРОП ЗА ТЕКУЩАТА ГОДИНА

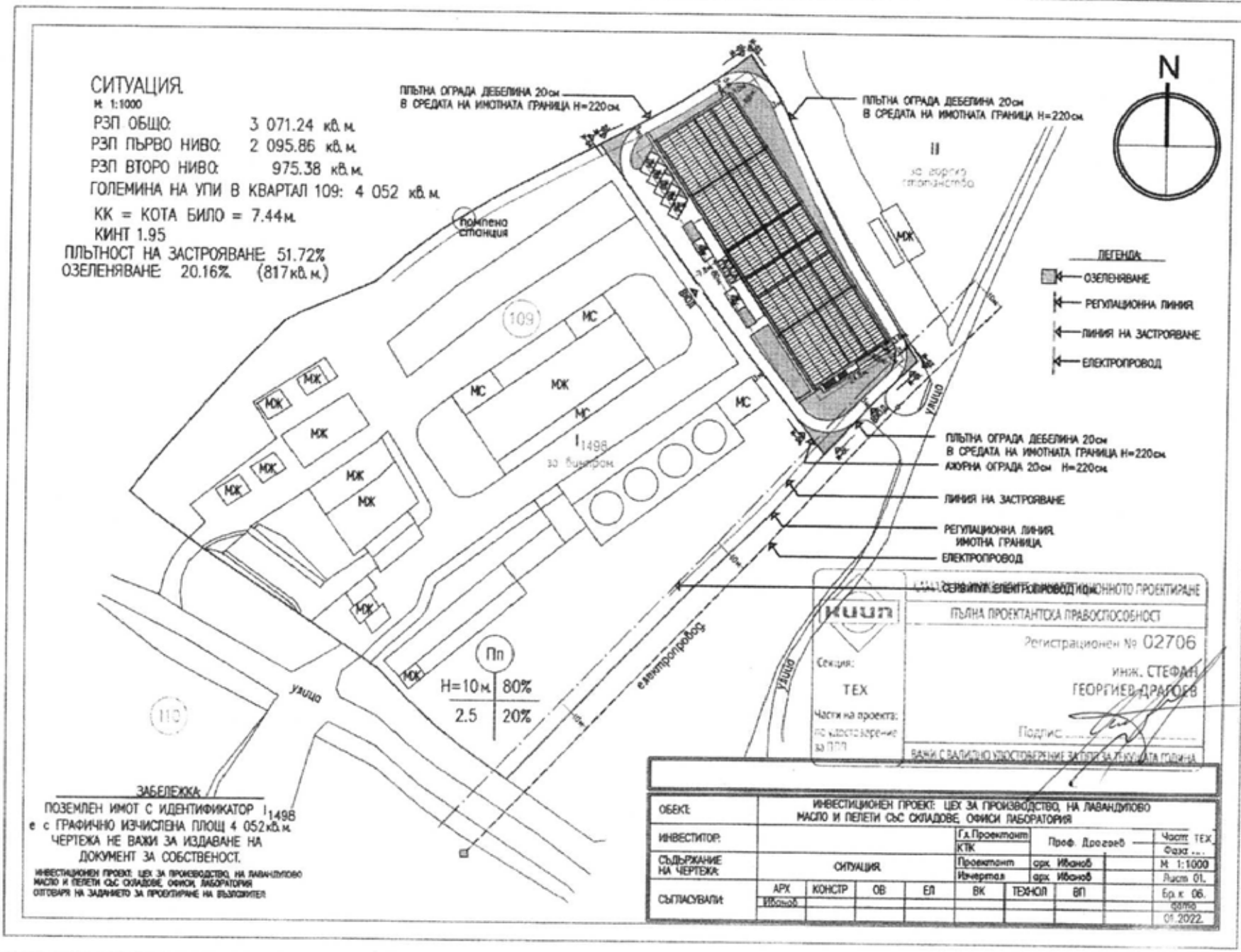
СИТУАЦИЯ.
М 1:1000
РЗП ОБЩО: 3 071.24 кв.м.
РЗП ПЪРВО НИВО: 2 095.86 кв.м.
РЗП ВТОРО НИВО: 975.38 кв.м.
ГОЛЕМИНА НА УПИ В КВАРТАЛ 109: 4 052 кв.м.
КК = КОТА БИЛО = 7.44м.
КИНТ 1.95
ПЛЪТНОСТ НА ЗАСТРОЯВАНЕ: 51.72%
ОЗЕЛЕНЯВАНЕ: 20.16%. (817кв.м.)
ПЛЪТНА ОГРАДА ДЕБЕЛИНА 20см В СРЕДАТА НА ИМОТНАТА ГРАНИЦА Н=220см.
ПЛЪТНА ОГРАДА ДЕБЕЛИНА 20см В СРЕДАТА НА ИМОТНАТА ГРАНИЦА Н=220см.
II
за горско стопанство
помпена станция
109
МС
МЖ
I1498
за бинтром
ЛЕГЕНДА:
ОЗЕЛЕНЯВАНЕ
РЕГУЛАЦИОННА ЛИНИЯ
ЛИНИЯ НА ЗАСТРОЯВАНЕ
ЕЛЕКТРОПРОВОД
ПЛЪТНА ОГРАДА ДЕБЕЛИНА 20см В СРЕДАТА НА ИМОТНАТА ГРАНИЦА Н=220см.
АЖУРНА ОГРАДА 20см Н=220см.
ЛИНИЯ НА ЗАСТРОЯВАНЕ
РЕГУЛАЦИОННА ЛИНИЯ. ИМОТНА ГРАНИЦА
ЕЛЕКТРОПРОВОД
СЕРВИТУТ ЕЛЕКТРОПРОВОД
улица
електропровод
Пп
Н=10м. 80%
2.5 20%
110
ЗАБЕЛЕЖКА:
ПОЗЕМЛЕН ИМОТ С ИДЕНТИФИКАТОР I1498 е с ГРАФИЧНО ИЗЧИСЛЕНА ПЛОЩ 4 052кв.м.
ЧЕРТЕЖА НЕ ВАЖИ ЗА ИЗДАВАНЕ НА ДОКУМЕНТ ЗА СОБСТВЕНОСТ.
ИНВЕСТИЦИОНЕН ПРОЕКТ: ЦЕХ ЗА ПРОИЗВОДСТВО, НА ЛАВАНДУЛОВО МАСЛО И ПЕЛЕТИ СЪС СКЛАДОВЕ, ОФИСИ, ЛАБОРАТОРИЯ
ОТГОВАРЯ НА ЗАДАНИЕТО ЗА ПРОЕКТИРАНЕ НА ВЪЗЛОЖИТЕЛ
КИИП
Секция: ТЕХ
Части на проекта: по удостоверение за ПЛП
ПЪЛНА ПРОЕКТАНТСКА ПРАВОСПОСОБНОСТ
Регистрационен № 02706
инж. СТЕФАН ГЕОРГИЕВ ДРАГОЕВ
Подпис
ВАЖИ С ВАЛИДНО УДОСТОВЕРЕНИЕ ЗА ПЛП ЗА ТЕКУЩАТА ГОДИНА
ОБЕКТ: ИНВЕСТИЦИОНЕН ПРОЕКТ: ЦЕХ ЗА ПРОИЗВОДСТВО, НА ЛАВАНДУЛОВО МАСЛО И ПЕЛЕТИ СЪС СКЛАДОВЕ, ОФИСИ ЛАБОРАТОРИЯ
ИНВЕСТИТОР:
Гл.Проектант КТК
Проф. Драгоев
Част: ТЕХ
Фаза ...
СЪДЪРЖАНИЕ НА ЧЕРТЕЖА: СИТУАЦИЯ
Проектант арх. Иванов
Изчертал арх. Иванов
М 1:1000
Лист 01.
СЪГЛАСУВАЛИ: АРХ Иванов КОНСТР ОВ ЕЛ ВК ТЕХНОЛ ВП
Бр.к 06.
дата 01.2022.

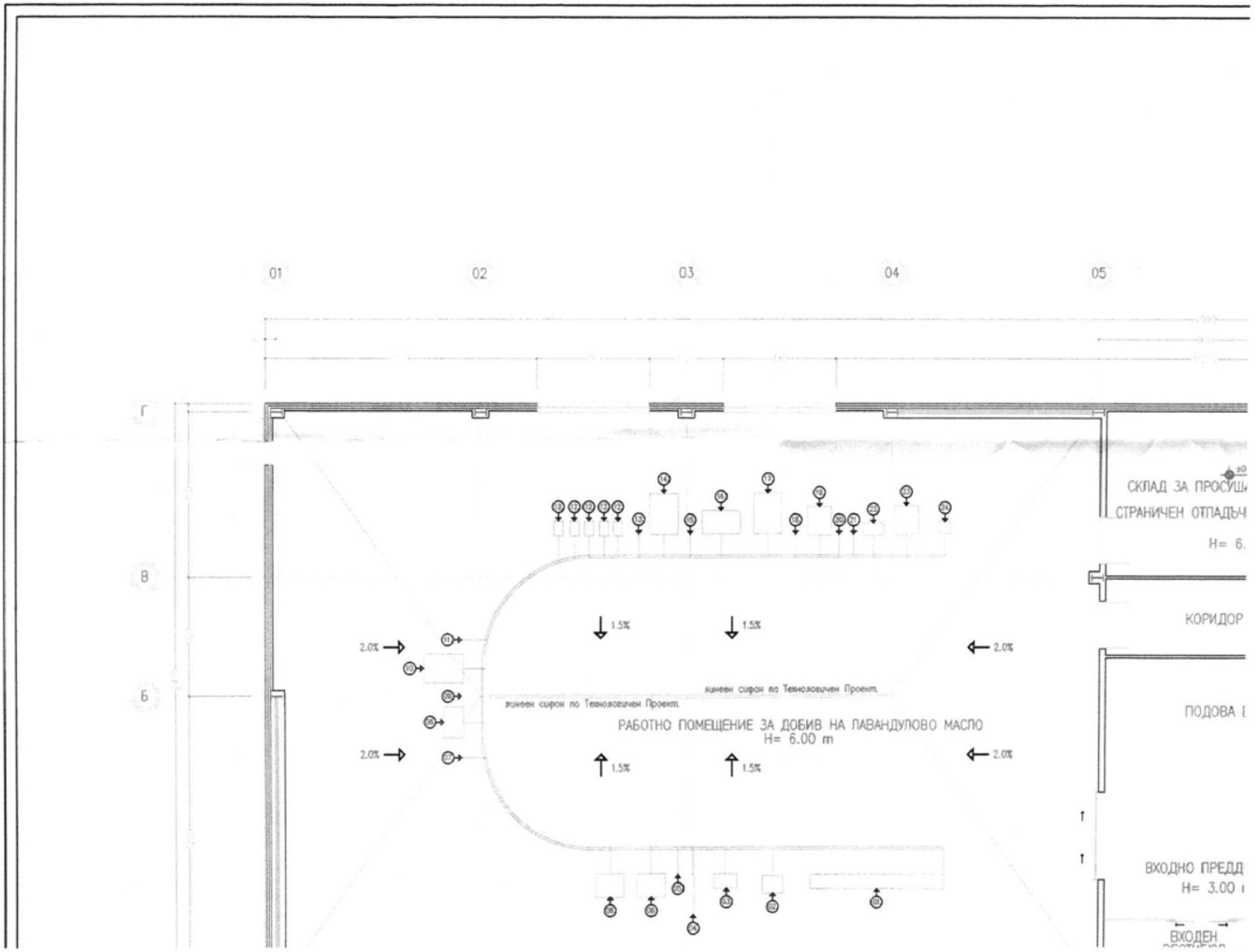
01
02
03
04
05
Г
В
Б
СКЛАД ЗА ПРОСУШ
СТРАНИЧЕН ОТПАДЪЧ
H= 6.
КОРИДОР
ПОДОВА Е
ВХОДНО ПРЕДД
H= 3.00
ВХОДЕН
1.5%
1.5%
2.0%
2.0%
2.0%
2.0%
1.5%
1.5%
линеен сифон по Технологичен Проект
линеен сифон по Технологичен Проект
РАБОТНО ПОМЕЩЕНИЕ ЗА ДОБИВ НА ЛАВАНДУЛОВО МАСЛО
H= 6.00 m

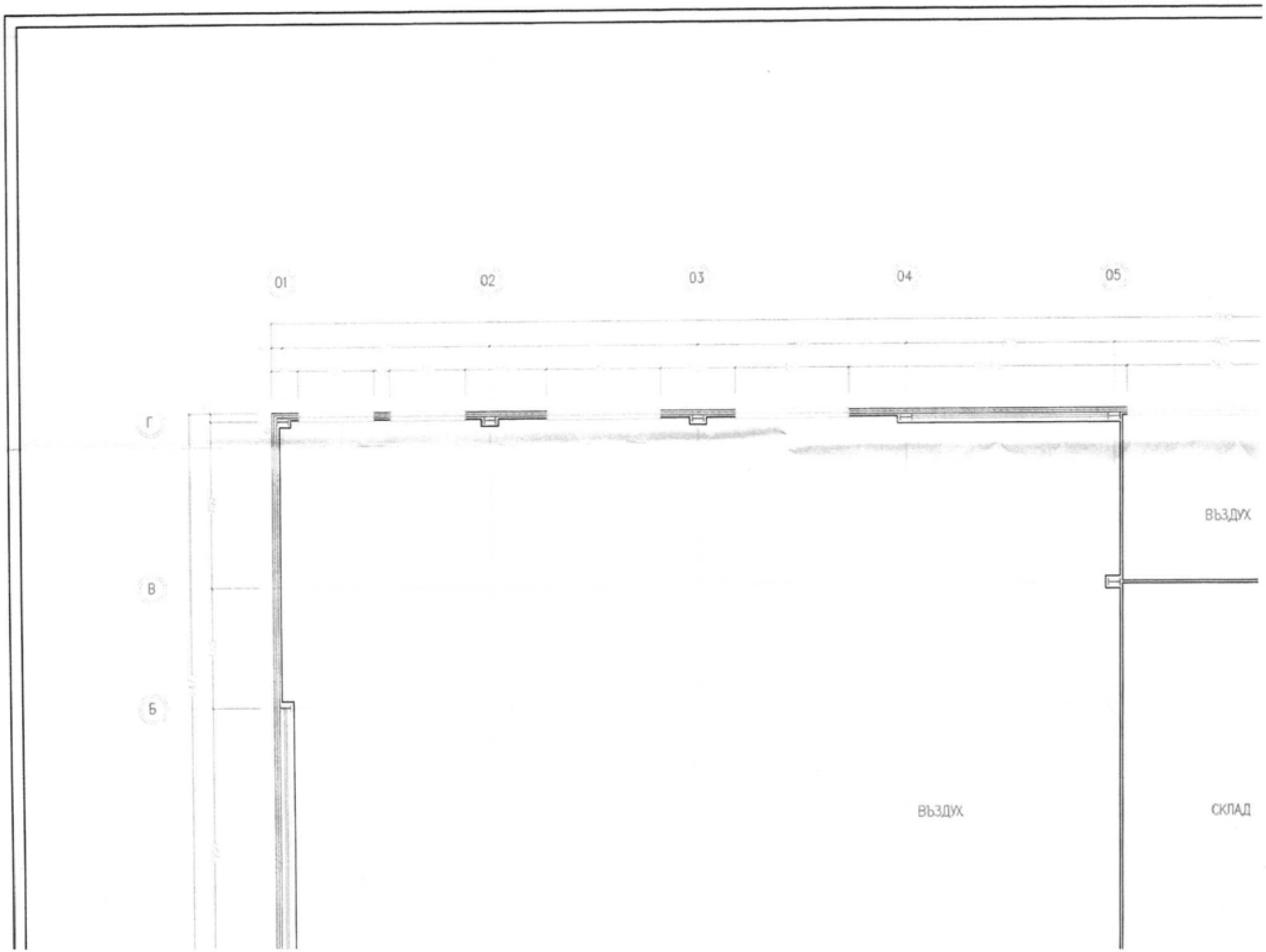
01
02
03
04
05
Г
В
Б
ВЪЗДУХ
ВЪЗДУХ
СКЛАД

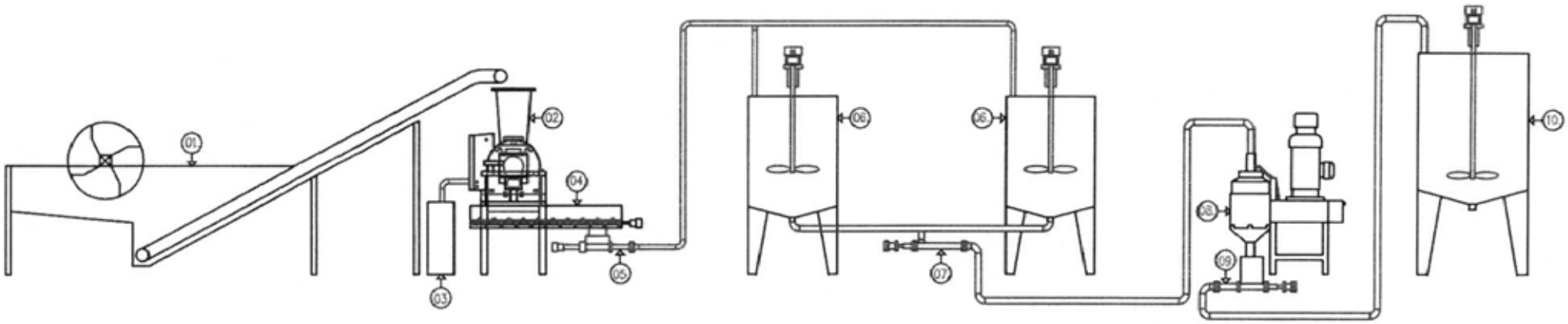

ЛЕГЕНДА 01:

01. ПОЧИСТВАЩА МАШИНА
02. РАЗДРОБЯВАЩА МАШИНА ПЪРВА ФАЗА
03. ГЕНЕРАТОР ЗА СГЪСТЕН ВЪЗДУХ
04. ВИНТОВ КОНВЕЙЕР.
05. МОНОПОМПА
06. СЪБИРАТЕЛЕН СЪД 1 куб.м. 2 броя.
07. МОНОПОМПА
08. РАЗДРОБЯВАЩА МАШИНА ВТОРА ФАЗА
09. МОНОПОМПА
10. СЪБИРАТЕЛЕН СЪД 2 куб.м.

КАМАРА НА ИНЖЕНЕРИТЕ В ИНВЕСТИЦИОННОТО ПРОЕКТИРАНЕ
ПЪЛНА ПРОЕКТАНТСКА ПРАВОСПОСОБНОСТ
Регистрационен № 02706
инж. СТЕФАН ГЕОРГИЕВ ДРАГОЕВ
Подпис:
ВАЖИ С ВАЛИДНО УДОСТОВЕРЕНИЕ ЗА ПЛП ЗА ТЕКУЩАТА ГОДИНА
Секция: ТЕХ
Части на проекта: по удостоверение за ПЛП

Технологично ажно на автоматизираната линия за кондициониране и раздробяване

ОБЕКТ:	ИНВЕСТИЦИОНЕН ПРОЕКТ: ЦЕХ ЗА ПРОИЗВОДСТВО НА БИО ЛАВАНДУЛОВО МАСЛО И ПЕЛЕТИ СЪС СКЛАДОВЕ, ОФИСИ И ЛАБОРАТОРИЯ								
ИНВЕСТИТОР:	БИМЕКС ЕООД, ГР. СОФИЯ				Гл.Проектант	проф. Драгоев			Част: ТЕХН.
					КТК				Фаза ТЛ
СЪДЪРЖАНИЕ НА ЧЕРТЕЖА:	ТЕХНОЛОГИЯ 01.				Проектант				БЕЗ МАШАБ
					Инвертор	арх. Ивонов			Лист: 04
СЪГЛАСИЛИ:	ТЕХНОЛ	АРХ	КОНСТР	ОВ	ЕЛ	ВК	ВП		Вариант 08
									дата 02.2022

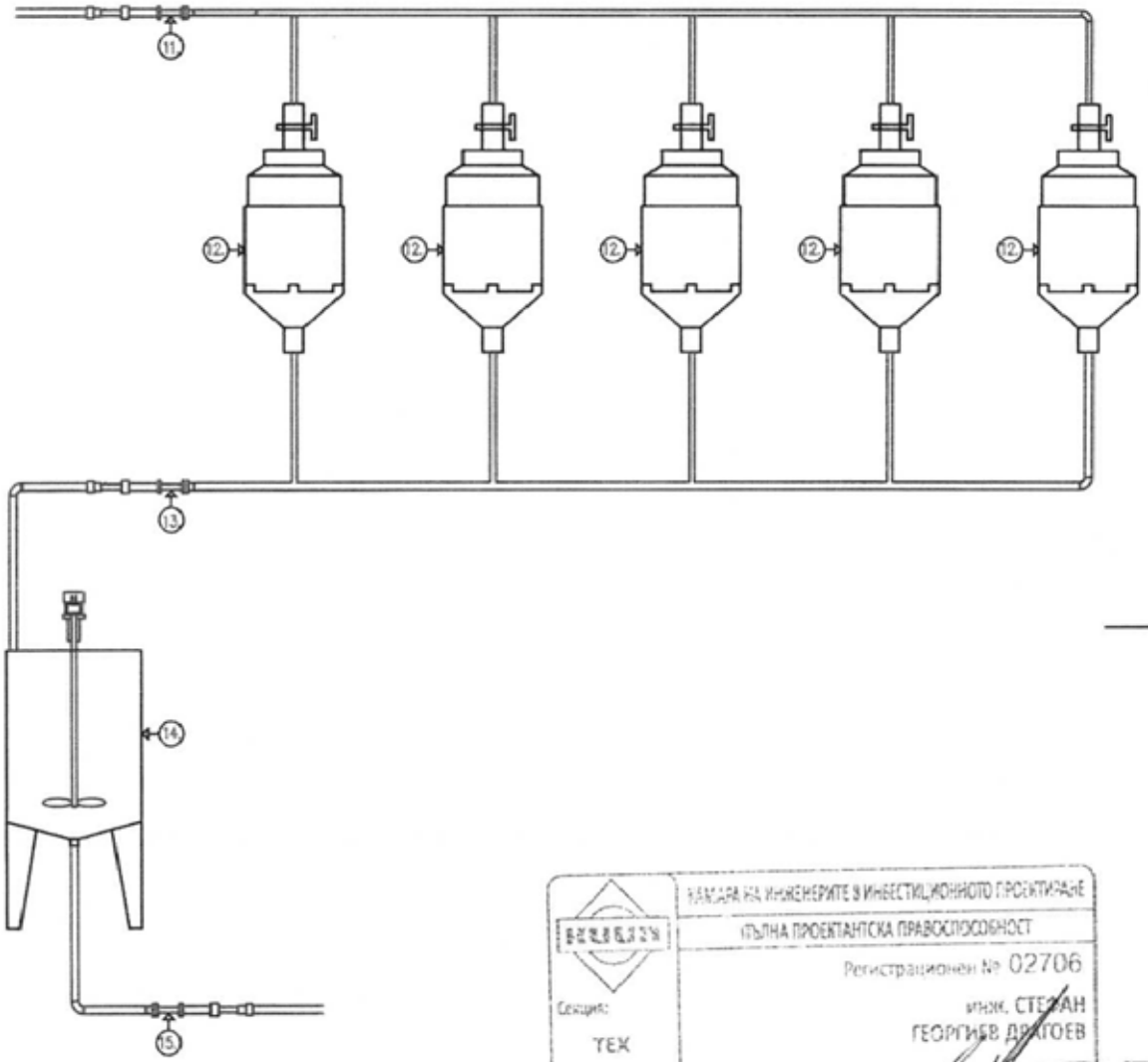

ЛЕГЕНДА 02:

11. МОНОПОМПА
12. ЕКСТРАКТОР С УЛТРА ЗВУК
13. МОНОПОМПА
14. СЪБИРАТЕЛЕН СЪД 2 куб. м.
15. МОНОПОМПА

КАМАРА НА ИНЖЕНЕРИТЕ В ИНВЕСТИЦИОННОТО ПРОЕКТИРАНЕ

ПЪЛНА ПРОЕКТАНТСКА ПРАВОСПОСОБНОСТ

Регистрационен № 02706

инж. СТЕФАН ГЕОРГИЕВ ДРАГОЕВ

Секция: ТЕХ

Части на проекта: по удостоверение за ППП

Подпис:

ВАЖИ С ВАЛИДНО УДОСТОВЕРЕНИЕ ЗА ПЛП ЗА ТЕКУЩАТА ГОДИНА

Технологична схема на автоматизираната линия за ултразвукова екстракция на лабораторна маса

ОБЕКТ:	ИНВЕСТИЦИОНЕН ПРОЕКТ. ЦЕХ ЗА ПРОИЗВОДСТВО БИО НА ЛАВАНДУЛОВО МАСЛО И ПЕЛЕТИ СЪС СКЛАДОВЕ, ОФИСИ И ЛАБОРАТОРИЯ								
ИНВЕСТИТОР:	БИМЕКС ЕООД ГР. СОФИЯ				Гл.Проектант	проф. Драгоев			Част ТЕХН.
					КТК				Фаза ТП
СЪДЪРЖАНИЕ НА ЧЕРТЕЖА:	ТЕХНОЛОГИЯ 02.				Проектант				БЕЗ МАЩАБ
					Начертал	арх. Ибанов			Лист 05
СЪГЛАСУВАЛИ:	ТЕХНОЛ	АРХ	КОНСТР	ОВ	ЕЛ	ВК	ВП		Вариант ОВ
									02.2022

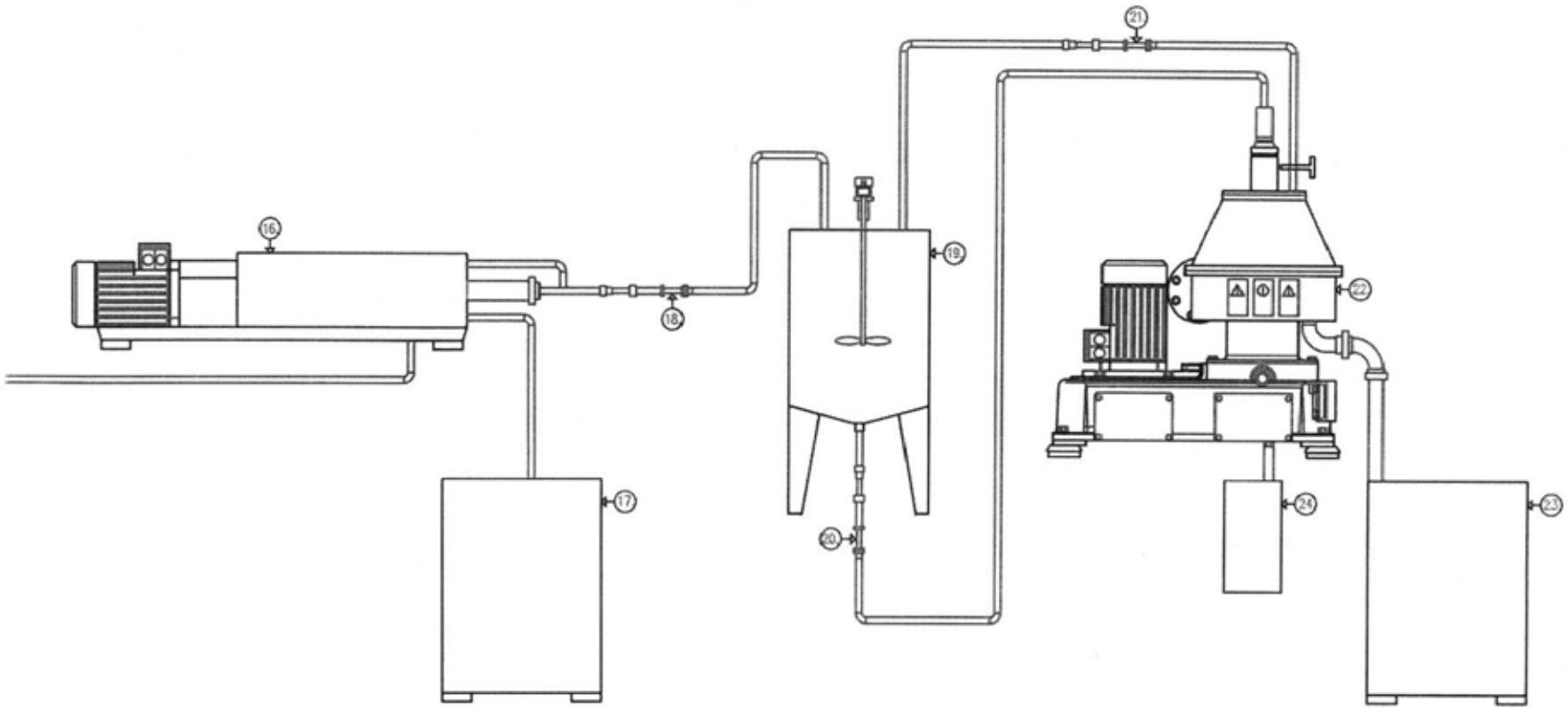

ЛЕГЕНДА 03:

16. ТРИКАНТЕР.
17. СЪБИРАТЕЛЕН СЪД ЗА ТВЪРДА ФАЗА.
18. МОНОПОМПА.
19. СЪБИРАТЕЛЕН СЪД 1 куб. м.
20. МОНОПОМПА.
21. МОНОПОМПА.
22. СЕПАРАТОР.
23. СЪБИРАТЕЛЕН СЪД ЗА ТВЪРДА ФАЗА.
24. СЪБИРАТЕЛЕН СЪД ЗА ЛАВАНДУЛОВО МАСЛО.

КАМАРА НА ИНЖЕНЕРИТЕ В ИНВЕСТИЦИОННОТО ПРОЕКТИРАНЕ
ПЪЛНА ПРОЕКТАНТСКА ПРАВОСПОСОБНОСТ
Регистрационен № 02708
инж. СТЕФАН ГЕОРГИЕВ ДРАГО
Подпис:
ВАЖИ С ВАЛИДНО УДОСТОВЕРЕНИЕ ЗА ТЕКУЩАТА ГОДИНА

Секция: ТЕХ
Части на проекта: по удостоверение за ППП

Технологична схема на обезпаразитяващата инсталация за производство чрез оверяване

ОБЕКТ:	ИНВЕСТИЦИОНЕН ПРОЕКТ: ЦЕХ ЗА ПРОИЗВОДСТВО НА БИО ЛАВАНДУЛОВО МАСЛО И ПЕЛЕТИ СЪС СКЛАДОВЕ, ОФИСИ И ЛАБОРАТОРИЯ								
ИНВЕСТИТОР:	БИЛЕКС ЕООД, ГР. СОФИЯ				Гл. Проектант: инж. Драгомир				Чертеж ТП01
СЪДЪРЖАНИЕ НА ЧЕРТЕЖА:	ТЕХНОЛОГИЯ 02.				Проектант: Инженер:		инж. Йорданов		Фирма ТП ЕАД, ФАБРИКА Лист 05
СЪГЛАСУВАЛ:	ТЕХНОЛ	АРХ.	КОНСТР	ОВ	ЕЛ	ВИК	ВП		Всичко 08 ЮЛИЙ 02.2022

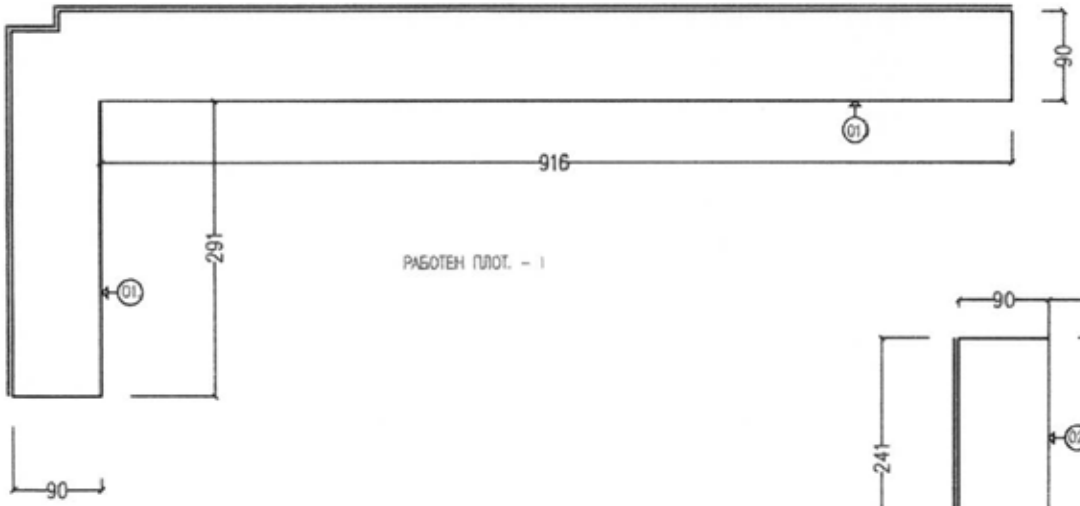

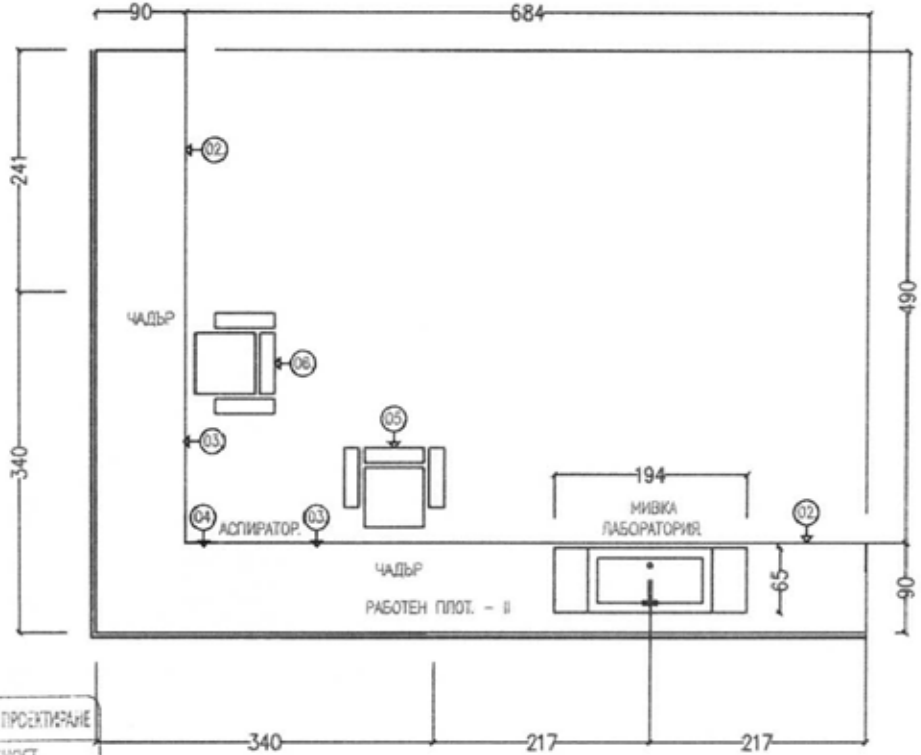

КАМАРА НА ИНЖЕНЕРИТЕ В ИНВЕСТИЦИОННОТО ПРОЕКТИРАНЕ

ПЪЛНА ПРОЕКТАНТСКА ПРАВОСПОСОБНОСТ

Регистрационен № 02706

инж. СТЕФАН ГЕОРГИЕВ ДРАГОЕВ

Подпис: .....

ВАЖИ С ВАЛИДНО УДОСТОВЕРЕНИЕ ЗА ТЕКУЩАТА ГОДИНА

Секция:

ТЕХ

Части на проекта:

по част ВиК

за ПТП

ЛЕГЕНДА 01:

01. РАБОТЕН ПЛОТ. – I
02. РАБОТЕН ПЛОТ. – II
03. ЛАБ. ЧАДЪР.
04. ЛАБ. АСПИРАТОР.
05. РАБОТНО МЯСТО.
06. РАБОТНО МЯСТО.
07. ЛАБ. ЗИДАНА МИВКА

Технологична схема на лаборатория

ОБЕКТ:	ИНВЕСТИЦИОНЕН ПРОЕКТ: ЦЕХ ЗА ПРОИЗВОДСТВО НА БИО ЛАВАНДУЛОВО МАСЛО И ПЕЛЕТИ СЪС СКЛАДОВЕ, ОФИСИ И ЛАБОРАТОРИЯ							Чертеж ТЕХН.
ИНВЕСТИТОР:	БИМЕКС ЕВОД ГР. СОФИЯ				Гр.Брюксел	гара Дрозд		Формат А1
СЪДЪРЖАНИЕ НА ЧЕРТЕЖА:	ТЕХНОЛОГИЯ 04.				Проектант:			Мащаб 1:50
					Изпълнител:	арх. Иванов		Лист 07
СЪГЛАСУВАЛИ:	ТЕХНОЛ	АРХ	КОНСТР	ОВ	ЕЛ	ВК	ВП	Всичко 08
								30850
								02.2022г.

ЛЕГЕНДА 01:

1.БУФЕРЕН СЪД
2.ДОЗИРАЩ ШНЕК
3.ПЕЛЕТ ПРЕСА
4.ОХЛАДИТЕЛНО СИТО
5.ЕЛЕВАТОР

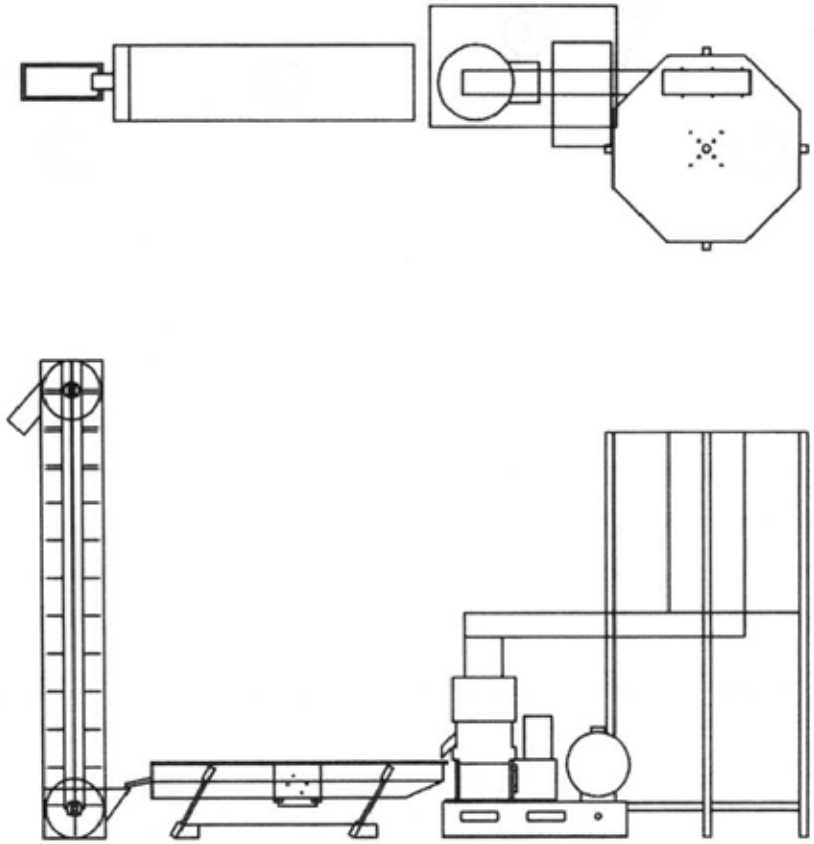

КАМАРА НА ИНЖЕНЕРИТЕ В ИНВЕСТИЦИОННОТО ПРОЕКТИРАНЕ
ПЪЛНА ПРОЕКТАНТСКА ПРАВОСПОСОБНОСТ
Регистрационен № 02706
инж. СТЕФАН ГЕОРГИЕВ ДРАГОЕВ
Подпис:
ВАЖИ С ВАЛИДНО УДОСТОВЕРЕНИЕ ЗА ПЛП ЗА ТЕКУЩАТА ГОДИНА

Секция: ТЕХ
Части на проекта: по удостоверение за ППП

Технологична схема на автоматична линия за производство на пелети от странични отходни плодове

ОБЕКТ:	ИНВЕСТИЦИОНЕН ПРОЕКТ: ЦЕХ ЗА ПРОИЗВОДСТВО НА БИО ЛАВАНДУЛОВО МАСЛО И ПЕЛЕТИ СЪС СКЛАДОВЕ, ОФИСИ И ЛАБОРАТОРИЯ								
ИНВЕСТИТОР:	БИНЕКС ЕООД ГР. СОФИЯ				Гл.Проектант	проф. Драгоев			Част ТЕХН.
					КТК				Фаза ТП
СЪДЪРЖАНИЕ НА ЧЕРТЕЖА:	ТЕХНОЛОГИЯ 04.				Проектант				БДС МАЛАБ
					Инвертал	адв. Ивонов			Лист 08
СЪГЛАСУВАЛИ:	ТЕХНОЛ	АРХ	КОНСТР	ОВ	ЕЛ	ВК	ВП		Всичка 08
									дата
									02.2022